Catalogo Generale

Cerit®

Dal 1976: esperienza con lo sguardo rivolto al futuro

Da quasi 50 anni Cerit è sul mercato degli utensili. Una lunga storia basata sulla solidità delle soluzioni e delle persone che ci lavorano. Sempre a fianco dei propri clienti per progettare e realizzare soluzioni durature nel tempo sia standard che su misura. L'esperienza maturata in questi anni è fonte di ispirazione per nuovi progetti e nuovi traguardi che ogni giorno l'azienda si pone, sempre nell'ottica di migliorare il proprio servizio al cliente finale in maniera professionale e puntuale.

Indice generale

ATTACCHI BASE
pag. 7

ADATTATORI
pag. 31

BARENI
pag. 53

IDRAULICA
pag. 79

CARTUCCE
pag. 91

Attacchi base

Indice attacchi base

ATTACCHI BASE DIN69871

AD MODULARE
pag. 10

AD+B MODULARE
pag. 11

AD+B MODULARE CON FISSAGGIO LATERALE
pag. 12

AD+B MODULARE CON FISSAGGIO LATERALE E REGISTRAZIONE RADIALE
pag. 13

AD+B MODULARE CON REGISTRAZIONE CENTESIMALE
pag. 14

AD SEMILAVORATI
pag. 15

ATTACCHI BASE DIN2080

MODULARE
pag. 16

ATTACCHI BASE JMTBA MAS-403 BT

BT MODULARE
pag. 17

BT+BTB MODULARE
pag. 18

BT+BTB MODULARE CON FISSAGGIO LATERALE
pag. 19

BT+BTB MODULARE CON FISSAGGIO LATERALE E REGISTRAZIONE RADIALE
pag. 20

BT+BTB MODULARE CON REGISTRAZIONE CENTESIMALE
pag. 21

BT SEMILAVORATI
pag. 22

ATTACCHI BASE HSK-A DIN69893/A

MODULARE
pag. 23

MODULARE CON FISSAGGIO LATERALE
pag. 24

MODULARE CON FISSAGGIO LATERALE E REGISTRAZIONE RADIALE
pag. 25

MODULARE CON REGISTRAZIONE CENTESIMALE
pag. 26

SEMILAVORATI
pag. 27

ADATTATORI POLIGONALI SEMILAVORATI
pag. 28

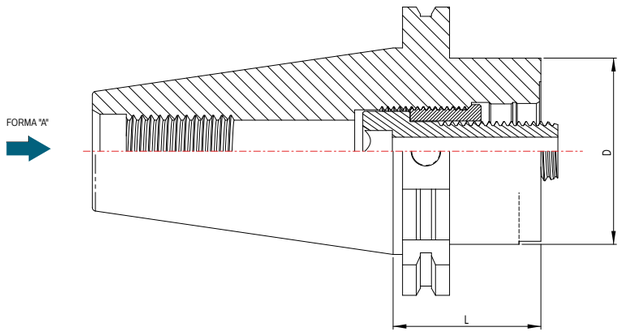

ATTACCHI BASE DIN69871 AD MODULARE

ORDINAZIONE		DIMENSIONI				DOTAZIONI STANDARD		ACCESSORI
CODICE	STOCK	CONO ISO	RIDUZIONE MODULARE D	L	PESO KG	VITE	GHIERA	CHIAVE PER GHIERA
02.40.50.27	●	40	50	27	0,8	TAB2808 (⬢10)	TAB2809	ATR8851
02.40.50.50	●	40	50	50	1,1	TAB2808 (⬢10)	TAB2809	ATR8851
02.40.63.50	●	40	63	50	1,2	TAB9038 (⬢12)	TAB2793	ATR8851
02.50.50.27	●	50	50	27	2,6	TAB2808 (⬢10)	TAB2809	ATR8851
02.50.50.50	●	50	50	50	2,9	TAB2808 (⬢10)	TAB2809	ATR8851
02.50.63.27	●	50	63	27	2,7	TAB2795 (⬢14)	TAB2793	ATR8851
02.50.63.50	●	50	63	50	3,2	TAB2795(⬢14)	TAB2793	ATR8851
02.50.80.27	●	50	80	27	2,8	TAB2795(⬢14)	TAB2793	ATR8851
02.50.80.50	●	50	80	50	3,6	TAB2795(⬢14)	TAB2793	ATR8851

Note

● Disponibile | ○ Disponibilità limitata

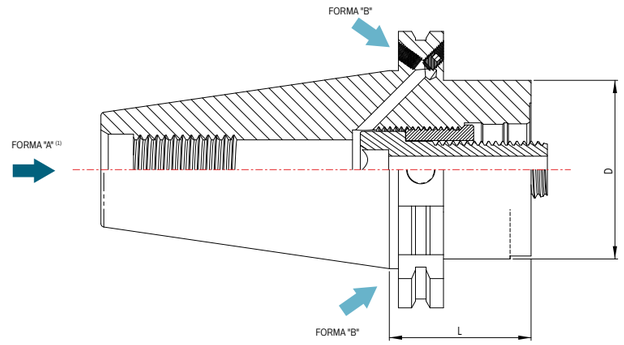

ATTACCHI BASE DIN69871 AD(1)+B MODULARE

ORDINAZIONE		DIMENSIONI				DOTAZIONI STANDARD		ACCESSORI
CODICE	STOCK	CONO ISO	RIDUZIONE MODULARE D	L	PESO KG	VITE	GHIERA	CHIAVE PER GHIERA
02B.40.19.35	○	40	19	35	0,9	TAB23830(⬢4)	TAB23829	ATR23502
02B.40.24.35	○	40	24	35	0,9	TAB23501(⬢5)	TAB23500	ATR23502
02B.40.32.35	●	40	32	35	0,9	TAB12592(⬢6)	TAB12593	ATR12605
02B.40.40.35	●	40	40	35	0,9	TAB12584(⬢8)	TAB12585	ATR12605
02B.40.50.27	●	40	50	27	0,8	TAB2808 (⬢10)	TAB2809	ATR8851
02B.40.50.50	●	40	50	50	1,1	TAB2808 (⬢10)	TAB2809	ATR8851
02B.40.63.50	●	40	63	50	1,2	TAB9038 (⬢12)	TAB2793	ATR8851
02B.40.80.50	●	40	80	50	1,4	TAB9038 (⬢12)	TAB2793	ATR8851
02B.45.50.27	○	45	50	27	1,5	TAB2808 (⬢10)	TAB2809	ATR8851
02B.45.63.27	○	45	63	27	1,6	TAB2795 (⬢14)	TAB2793	ATR8851
02B.45.63.50	○	45	63	50	2,0	TAB2795 (⬢14)	TAB2793	ATR8851
02B.45.80.50	○	45	80	50	2,2	TAB2795 (⬢14)	TAB2793	ATR8851
02B.50.50.27	●	50	50	27	2,6	TAB2808 (⬢10)	TAB2809	ATR8851
02B.50.50.50	●	50	50	50	2,9	TAB2808 (⬢10)	TAB2809	ATR8851
02B.50.63.27	●	50	63	27	2,7	TAB2795 (⬢14)	TAB2793	ATR8851
02B.50.63.50	●	50	63	50	3,2	TAB2795 (⬢14)	TAB2793	ATR8851
02B.50.63.100	○	50	63	100	4,2	TAB2795 (⬢14)	TAB2793	ATR8851
NEW 02B.50.63.150	○	50	63	150	5,3	TAB2795 (⬢14)	TAB2793	ATR8851
NEW 02B.50.63.200	○	50	63	200	6,4	TAB2795 (⬢14)	TAB2793	ATR8851
02B.50.63.250	○	50	63	250	7,4	TAB2795 (⬢14)	TAB2793	ATR8851
02B.50.80.27	●	50	80	27	2,8	TAB2795 (⬢14)	TAB2793	ATR8851
02B.50.80.50	●	50	80	50	3,6	TAB2795 (⬢14)	TAB2793	ATR8851
NEW 02B.50.80.100	○	50	80	100	5,5	TAB2795 (⬢14)	TAB2793	ATR8851
NEW 02B.50.80.150	○	50	80	150	7,3	TAB2795 (⬢14)	TAB2793	ATR8851
02B.50.80.200	○	50	80	200	9,1	TAB2795 (⬢14)	TAB2793	ATR8851
02B.50.80.250	○	50	80	250	10,8	TAB2795 (⬢14)	TAB2793	ATR8851
02B.50.80.300	○	50	80	300	12,8	TAB2795 (⬢14)	TAB2793	ATR8851

Note

● Disponibile | ○ Disponibilità limitata
(1) Forma "A" fornibile su richiesta

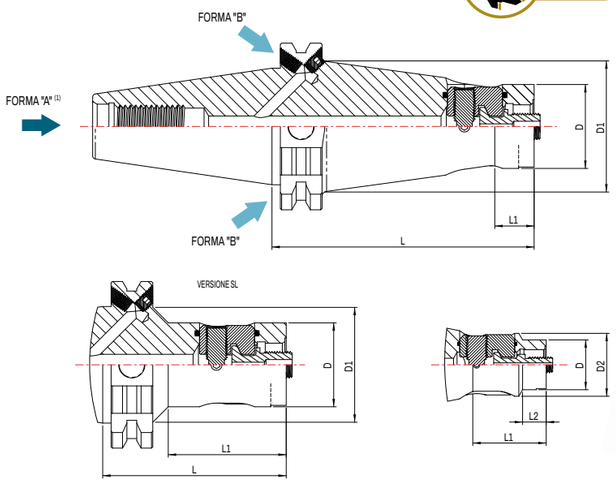

ATTACCHI BASE DIN69871 AD(1)+B MODULARE CON FISSAGGIO LATERALE

DIN69871 | CHIP | AD+B

ORDINAZIONE		DIMENSIONI								DOTAZIONI STANDARD		
CODICE	STOCK	CONO ISO	RIDUZIONE MODULARE D	L	D1	L1	D2	L2	PESO KG	COPPIA CUNEI	VITE SOMMA	CODOLO
02B.40.M19L.100	●	40	19	100	45	28	24	9	1,3	B19502	B20520	B19603
NEW 02B.40.M24L.70SL	●	40	24	70	40	43	-	-	1,0	B19502	B20520	B19500
02B.40.M24L.100	●	40	24	100	40	15	-	-	1,2	B19502	B20520	B19500
NEW 02B.40.M24L.100SL	●	40	24	100	40	73	-	-	1,2	B19502	B20520	B19500
NEW 02B.40.M32L.70SL	●	40	32	70	50	43	-	-	1,2	B15352	B20521	B15350
02B.40.M32L.100	●	40	32	100	50	15	-	-	1,5	B15352	B20521	B15350
NEW 02B.40.M32L.100SL	●	40	32	100	50	73	-	-	1,4	B15352	B20521	B15350
NEW 02B.40.M40L.70SL	●	40	40	70	50	43	-	-	1,3	B15365	B15367	B15368
NEW 02B.40.M40L.100SL	●	40	40	100	50	73	-	-	1,7	B15365	B15367	B15368

Note

● Disponibile | ○ Disponibilità limitata
(1) Forma "A" fornibile su richiesta

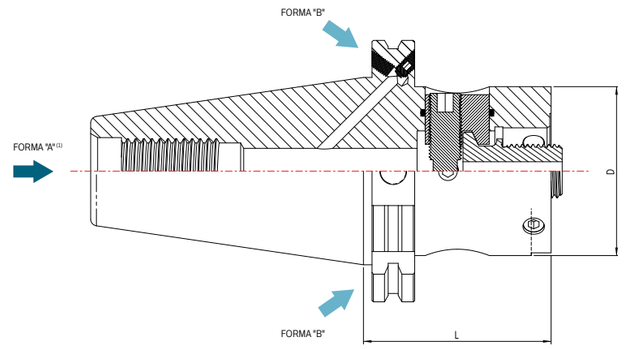

ATTACCHI BASE DIN69871 AD(1)+B MODULARE CON FISSAGGIO LATERALE E REGISTRAZIONE RADIALE(2)

DIN69871 | CHIP | AD+B

ORDINAZIONE		DIMENSIONI				DOTAZIONI STANDARD			
CODICE	STOCK	CONO ISO	RIDUZIONE MODULARE D	L	PESO KG	COPPIA CUNEI	VITE SOMMA	CODOLO	GRANI DI REGISTRO
02B.40.50L.65	●	40	50	65	1,3	ATR14102.2.3	ATR14102.1(⬢6)	ATT14103	M8x1x10G
02B.40.63L.85	●	40	63	85	1,9	ATR14108.2.3	ATR14108.1(⬢6)	ATT14104	M8x1x14G
02B.45.50L.70	○	45	50	70	2,2	ATR14102.2.3	ATR14102.1(⬢6)	ATT14103	M8x1x10G
02B.45.63L.70	○	45	63	70	2,6	ATR14108.2.3	ATR14108.1(⬢6)	ATT14104	M8x1x14G
02B.50.50L.70	●	50	50	70	3,2	ATR14102.2.3	ATR14102.1(⬢6)	ATT14103	M8x1x10G
02B.50.63L.70	●	50	63	70	3,5	ATR14108.2.3	ATR14108.1(⬢6)	ATT14104	M8x1x14G
02B.50.80L.70	●	50	80	70	4,3	ATR18775.2.3	ATR18775.1(⬢6)	ATT14104	M8x1x20G

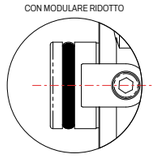

Note

● Disponibile | ○ Disponibilità limitata
(1) Forma "A" fornibile su richiesta
(2) Nel caso si voglia utilizzare la registrazione radiale è indispensabile montare adattatori con centraggio modulare ridotto disponibili a richiesta

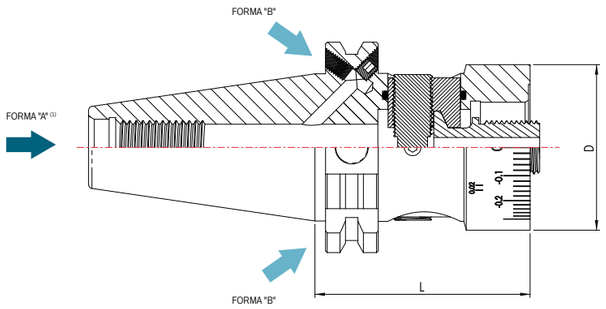

ATTACCHI BASE DIN69871 AD(1)+B MODULARE CON REGISTRAZIONE CENTESIMALE(2)

DIN69871 CHIP AD+B

ORDINAZIONE		DIMENSIONI				DOTAZIONI STANDARD		
CODICE	STOCK	CONO ISO	RIDUZIONE MODULARE D	L	PESO KG	COPPIA CUNEI	VITE SOMMA	CODOLO
02B.40.M50E.65	●	40	50	65	1,1	ATR14102.2.3	ATR14102.1(⬢6)	ATT14103

Note

● Disponibile | ○ Disponibilità limitata
(1) Forma "A" fornibile su richiesta
(2) Ogni tacca equivale a 0,02 mm sul diametro

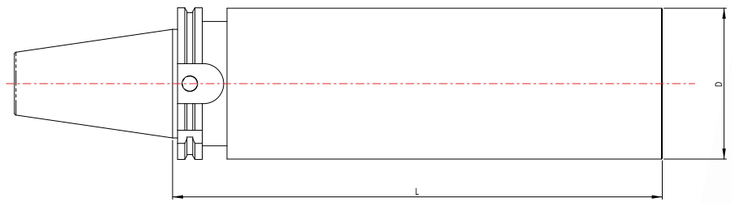

ATTACCHI BASE DIN69871 AD SEMILAVORATI

NEW

DIN69871 CHIP

ORDINAZIONE		DIMENSIONI			
CODICE	STOCK	CONO ISO	D	L	PESO KG
02.40BL.63.250	●	40	63	250	6,8
02.50BL.97.315	●	50	97	315	20,6

Note

● Disponibile | ○ Disponibilità limitata

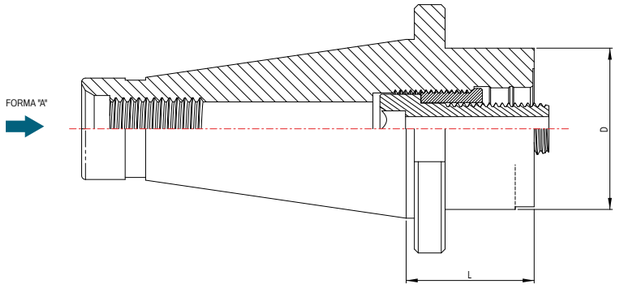

ATTACCHI BASE DIN2080 MODULARE

ORDINAZIONE		DIMENSIONI				DOTAZIONI STANDARD		ACCESSORI
CODICE	STOCK	CONO ISO	RIDUZIONE MODULARE D	L	PESO KG	VITE	GHIERA	CHIAVE PER GHIERA
05.40.32.35	○	40	32	35	0,8	TAB12592(⬢6)	TAB12593	ATR12605
05.40.40.35	○	40	40	35	0,9	TAB12584(⬢8)	TAB12585	ATR12605
05.40.50.50	○	40	50	50	1,2	TAB2808 (⬢10)	TAB2809	ATR8851
05.40.63.50	○	40	63	50	1,5	TAB9038 (⬢10)	TAB2793	ATR8851
05.50.50.50	○	50	50	50	3,0	TAB2808 (⬢10)	TAB2809	ATR8851
05.50.63.50	○	50	63	50	3,3	TAB2795 (⬢14)	TAB2793	ATR8851
05.50.80.50	○	50	80	50	3,8	TAB2795 (⬢14)	TAB2793	ATR8851

Note

● Disponibile | ○ Disponibilità limitata

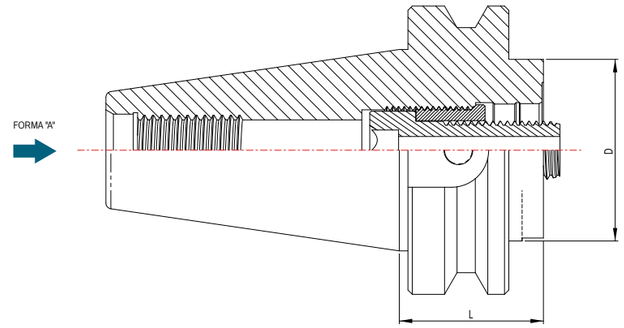

ATTACCHI BASE JMTBA MAS-403 BT MODULARE

ORDINAZIONE		DIMENSIONI				DOTAZIONI STANDARD		ACCESSORI
CODICE	STOCK	CONO BT	RIDUZIONE MODULARE D	L	PESO KG	VITE	GHIERA	CHIAVE PER GHIERA
BT.40.32.35	○	40	32	35	1,0	TAB12592(⬢6)	TAB12593	ATR12605
BT.40.40.35	○	40	40	35	1,0	TAB12584(⬢8)	TAB12585	ATR12605
BT.40.50.50	●	40	50	50	1,2	TAB2808 (⬢10)	TAB2809	ATR8851
BT.40.63.50	●	40	63	50	1,4	TAB9038 (⬢12)	TAB2793	ATR8851
BT.50.50.50	●	50	50	50	3,8	TAB2808 (⬢10)	TAB2809	ATR8851
BT.50.63.50	●	50	63	50	3,8	TAB2795 (⬢14)	TAB2793	ATR8851
BT.50.80.50	●	50	80	50	4,0	TAB2795 (⬢14)	TAB2793	ATR8851

Note

● Disponibile | ○ Disponibilità limitata

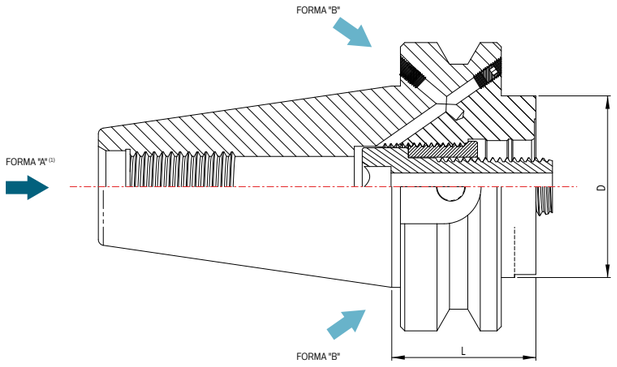

ATTACCHI BASE JMTBA MAS-403 BT(1)+BTB MODULARE

BT (MAS - 403) | CHIP | AD+B

ORDINAZIONE		DIMENSIONI				DOTAZIONI STANDARD		ACCESSORI
CODICE	STOCK	CONO BT	RIDUZIONE MODULARE D	L	PESO KG	VITE	GHIERA	CHIAVE PER GHIERA
BTB.40.19.35	○	40	19	35	1,0	TAB23830(⬢4)	TAB23829	ATR23502
BTB.40.24.35	○	40	24	35	1,0	TAB23501(⬢5)	TAB23500	ATR23502
BTB.40.32.35	○	40	32	35	1,0	TAB12592(⬢6)	TAB12593	ATR12605
BTB.40.40.35	●	40	40	35	1,0	TAB12584(⬢8)	TAB12585	ATR12605
BTB.40.50.50	●	40	50	50	1,2	TAB2808 (⬢10)	TAB2809	ATR8851
BTB.40.63.50	●	40	63	50	1,4	TAB9038 (⬢12)	TAB2793	ATR8851
BTB.50.50.50	●	50	50	50	3,8	TAB2808 (⬢10)	TAB2809	ATR8851
BTB.50.63.50	●	50	63	50	3,8	TAB2795 (⬢14)	TAB2793	ATR8851
BTB.50.80.50	●	50	80	50	4,0	TAB2795 (⬢14)	TAB2793	ATR8851

Note

● Disponibile | ○ Disponibilità limitata
(1) Forma "A" fornibile su richiesta

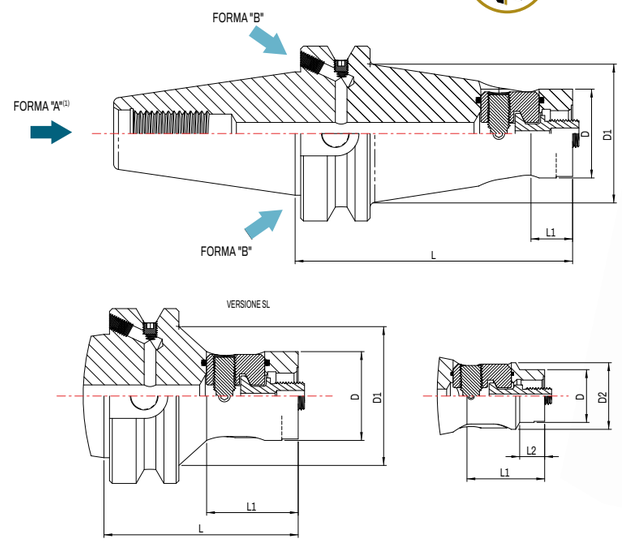

ATTACCHI BASE JMTBA MAS-403 BT(1)+BTB MODULARE CON FISSAGGIO LATERALE

BT (MAS - 403) | CHIP | AD+B

ORDINAZIONE		DIMENSIONI								DOTAZIONI STANDARD		
CODICE	STOCK	CONO BT	RIDUZIONE MODULARE D	L	D1	L1	D2	L2	PESO KG	COPPIA CUNEI	VITE SOMMA	CODOLO
BTB.40.M19L.100	○	40	19	100	45	28	24	9	1,3	B19502	B20520	B19603
BTB.40.M24L.70SL	○	40	24	70	40	33	-	-	1,1	B19502	B20520	B19500
BTB.40.M24L.100	○	40	24	100	40	15	-	-	1,3	B19502	B20520	B19500
BTB.40.M24L.100SL	○	40	24	100	40	63	-	-		B19502	B20520	B19500
BTB.40.M32L.70SL	○	40	32	70	50	33	-	-	1,3	B15352	B20521	B15350
BTB.40.M32L.100	○	40	32	100	50	15	-	-	1,6	B15352	B20521	B15350
BTB.40.M32L.100SL	○	40	32	100	50	63	-	-		B15352	B20521	B15350
BTB.40.M40L.70SL	○	40	40	70	50	33	-	-	1,3	B15365	B15367	B15368
BTB.40.M40L.100SL	○	40	40	100	50	63	-	-	1,7	B15365	B15367	B15368

Note

● Disponibile | ○ Disponibilità limitata
(1) Forma "A" fornibile su richiesta

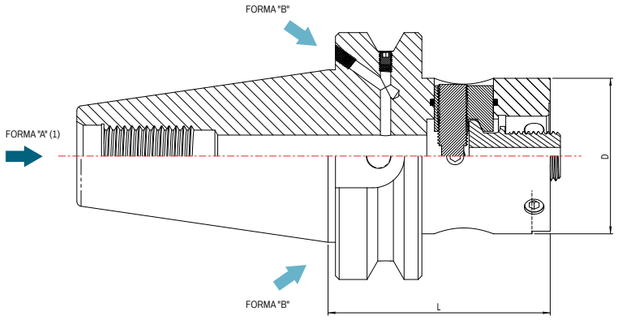

ATTACCHI BASE JMTBA MAS-403 BT(1)+BTB MODULARE CON FISSAGGIO LATERALE E REGISTRAZIONE RADIALE(2)

BT (MAS-403) | CHIP | AD+B

ORDINAZIONE		DIMENSIONI				DOTAZIONI STANDARD			
CODICE	STOCK	CONO BT	RIDUZIONE MODULARE D	L	PESO KG	COPPIA CUNEI	VITE SOMMA	CODOLO	GRANI DI REGISTRO
BTB.40.50L.70	●	40	50	70	1,5	ATR14102.2.3	ATR14102.1(⬢6)	ATT14103	M8x1x10G
BTB.40.63L.80	●	40	63	80	2,0	ATR14108.2.3	ATR14108.1(⬢6)	ATT14104	M8x1x14G
BTB.50.50L.90	●	50	50	90	4,2	ATR14102.2.3	ATR14102.1(⬢6)	ATT14103	M8x1x10G
BTB.50.63L.90	●	50	63	90	4,6	ATR14108.2.3	ATR14108.1(⬢6)	ATT14104	M8x1x14G
BTB.50.80L.90	●	50	80	90	5,3	ATR18775.2.3	ATR18775.1(⬢6)	ATT14104	M8x1x20G

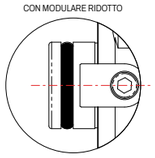

Note

● Disponibile | ○ Disponibilità limitata
(1) Forma "A" fornibile su richiesta
(2) Nel caso si voglia utilizzare la registrazione radiale è indispensabile montare adattatori con centraggio modulare ridotto disponibili a richiesta

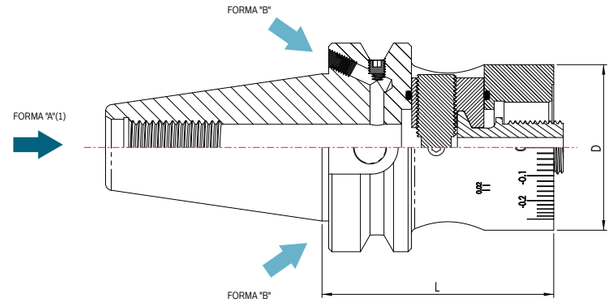

ATTACCHI BASE JMTBA MAS-403 BT(1)+BTB MODULARE CON REGISTRAZIONE CENTESIMALE(2)

BT (MAS-403) | CHIP | AD+B

ORDINAZIONE		DIMENSIONI				DOTAZIONI STANDARD		
CODICE	STOCK	CONO BT	RIDUZIONE MODULARE D	L	PESO KG	COPPIA CUNEI	VITE SOMMA	CODOLO
BTB.40.M50E.70	○	40	50	70	1,4	ATR14102.2.3	ATR14102.1(⬢6)	ATT14103

Note

● Disponibile | ○ Disponibilità limitata
(1) Forma "A" fornibile su richiesta
(2) Ogni tacca equivale a 0,02 mm sul diametro

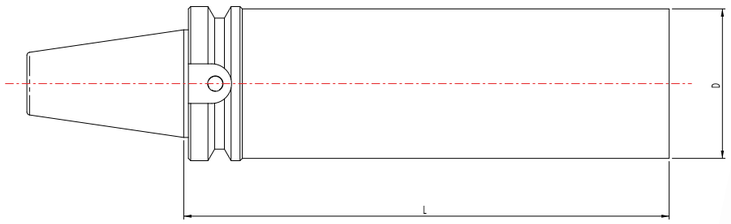

ATTACCHI BASE JMTBA MAS-403 BT SEMILAVORATI

NEW

BT (MAS - 403) CHIP

ORDINAZIONE		DIMENSIONI			
CODICE	STOCK	CONO ISO	D	L	PESO KG
BT.40BL.63.250	○	40	63	250	7,0
BT.50BL.97.315	○	50	97	315	22,0

Note

● Disponibile | ○ Disponibilità limitata

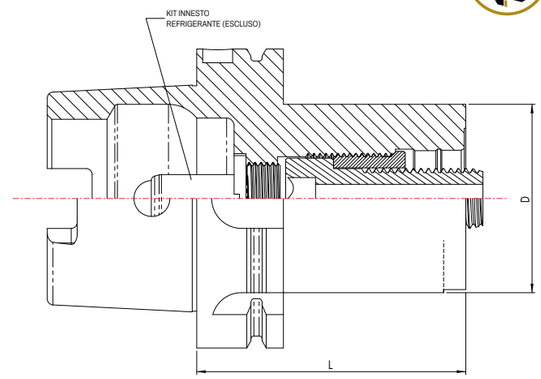

ATTACCHI BASE HSK-A DIN69893/A MODULARE

HSK-A DIN69893/1 CHIP

ORDINAZIONE		DIMENSIONI				DOTAZIONI STANDARD		ACCESSORI		
CODICE	STOCK	CONO HSK	RIDUZIONE MODULARE D	L	PESO KG	VITE	GHIERA	CHIAVE PER GHIERA	KIT INNESTO REFRIGERANTE	CHIAVE PER KIT
NEW HSKA.63.50.55	●	63	50	55	1,0	TAB23860(⬢8)	TAB23861	ATR8851	ATT23728	ATR23856
HSKA.63.50.75	●	63	50	75	1,3	TAB2808 (⬢10)	TAB2809	ATR8851	ATT23728	ATR23856
NEW HSKA.63.63.60	●	63	63	60	1,2	TAB23862(⬢12)	TAB23863	ATR8851	ATT23728	ATR23856
HSKA.63.63.85	●	63	63	85	1,8	TAB2795 (⬢14)	TAB2793	ATR8851	ATT23728	ATR23856
NEW HSKA.100.50.60	●	100	50	60	2,4	TAB23860(⬢8)	TAB23861	ATR8851	ATT23656	ATR23856
HSKA.100.50.80	●	100	50	80	2,6	TAB2808 (⬢10)	TAB2809	ATR8851	ATT23656	ATR23856
HSKA.100.63.65	●	100	63	65	2,8	TAB23862(⬢12)	TAB23863	ATR8851	ATT23656	ATR23856
HSKA.100.63.90	●	100	63	90	3,3	TAB2795 (⬢14)	TAB2793	ATR8851	ATT23656	ATR23856
NEW HSKA.100.80.65	●	100	80	65	3,3	TAB23862(⬢12)	TAB23863	ATR8851	ATT23656	ATR23856
HSKA.100.80.90	●	100	80	90	4,1	TAB2795 (⬢14)	TAB2793	ATR8851	ATT23656	ATR23856
HSKA.100.80.150	○	100	80	150	6,3	TAB2795 (⬢14)	TAB2793	ATR8851	ATT23656	ATR23856
HSKA.100.80.200	●	100	80	200	8,1	TAB2795 (⬢14)	TAB2793	ATR8851	ATT23656	ATR23856
HSKA.100.80.250	○	100	80	250	9,8	TAB2795 (⬢14)	TAB2793	ATR8851	ATT23656	ATR23856
HSKA.100.80.300	○	100	80	200	11,6	TAB2795 (⬢14)	TAB2793	ATR8851	ATT23656	ATR23856

Note

● Disponibile | ○ Disponibilità limitata

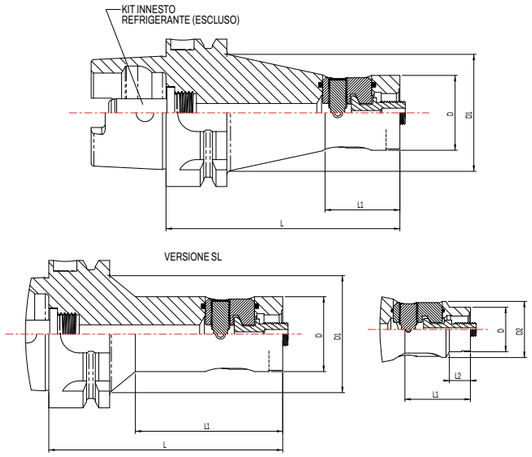

ATTACCHI BASE HSK-A DIN69893/A MODULARE CON FISSAGGIO LATERALE

HSK-A DIN69893/1 CHIP

ORDINAZIONE		DIMENSIONI								DOTAZIONI STANDARD			ACCESSORI	
ATT23728	STOCK	CONO HSK	RIDUZIONE MODULARE D	L	D1	L1	D2	L2	PESO KG	COPPIA CUNEI	VITE SOMMA	CODOLO	KIT INNESTO REFRIGERANTE	CHIAVE PER KIT
HSKA.63.M19L.100	○	63	19	100	45	28	24	9	1,0	B19502	B20520	B19603	ATT23728	ATR23856
NEW HSKA.63.M24L.60SL	○	63	24	60	31	31	-	-	0,7	B19502	B20520	B19500	ATT23728	ATR23856
HSKA.63.M24L.100	○	63	24	100	45	28	-	-	1,1	B19502	B20520	B19500	ATT23728	ATR23856
NEW HSKA.63.M24L.100SL	○	63	24	100	45	63	-	-	1,0	B19502	B20520	B19500	ATT23728	ATR23856
NEW HSKA.63.M32L.60SL	○	63	32	60	-	32	-	-	0,8	B15352	B20521	B15350	ATT23728	ATR23856
HSKA.63.M32L.100	○	63	32	100	50	32	-	-	1,2	B15352	B20521	B15350	ATT23728	ATR23856
NEW HSKA.63.M32L.100SL	○	63	32	100	50	63	-	-	1,1	B15352	B20521	B15350	ATT23728	ATR23856
NEW HSKA.63.M40L.65SL	○	63	40	65	-	36	-	-	1,0	B15365	B15367	B15368	ATT23728	ATR23856
NEW HSKA.63.M40L.100SL	○	63	40	100	50	63	-	-	1,3	B15365	B15367	B15368	ATT23728	ATR23856

Note

● Disponibile | ○ Disponibilità limitata

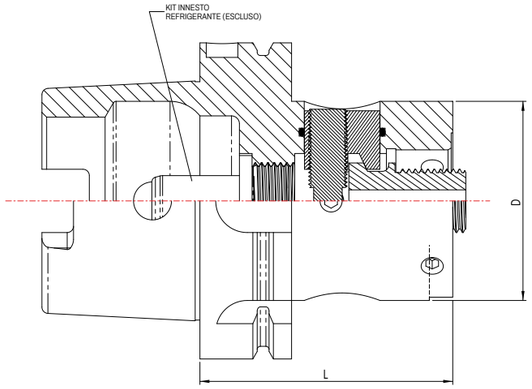

ATTACCHI BASE HSK-A DIN69893/A MODULARE CON FISSAGGIO LATERALE E REGISTRAZIONE RADIALE (1)

HSK-A DIN69893/1 CHIP

ORDINAZIONE		DIMENSIONI				DOTAZIONI STANDARD				ACCESSORI	
CODICE	STOCK	CONO HSK	RIDUZIONE MODULARE D	L	PESO KG	COPPIA CUNEI	VITE SOMMA	CODOLO	GRANI DI REGISTRO	KIT INNESTO REFRIGERANTE	CHIAVE PER KIT
HSKA.63.50L.70	●	63	50	70	1,2	ATR14102.2.3	ATR14102.1(⬢6)	ATT14103	M8x1x10G	ATT23728	ATR23856
HSKA.63.63L.75	●	63	63	75	1,5	ATR14108.2.3	ATR14108.1(⬢6)	ATT14104	M8x1x14G	ATT23728	ATR23856
HSKA.100.50L.80	●	100	50	80	2,6	ATR14102.2.3	ATR14102.1(⬢6)	ATT14103	M8x1x10G	ATT23656	ATR23856
HSKA.100.63L.80	●	100	63	80	3,0	ATR14108.2.3	ATR14108.1(⬢6)	ATT14104	M8x1x14G	ATT23656	ATR23856
HSKA.100.80L.80	●	100	80	80	3,7	ATR18775.2.3	ATR18775.1(⬢6)	ATT14104	M8x1x20G	ATT23656	ATR23856

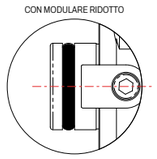

Note

● Disponibile | ○ Disponibilità limitata
(1) Nel caso si voglia utilizzare la registrazione radiale è indispensabile montare adattatori con centraggio modulare ridotto disponibili a richiesta

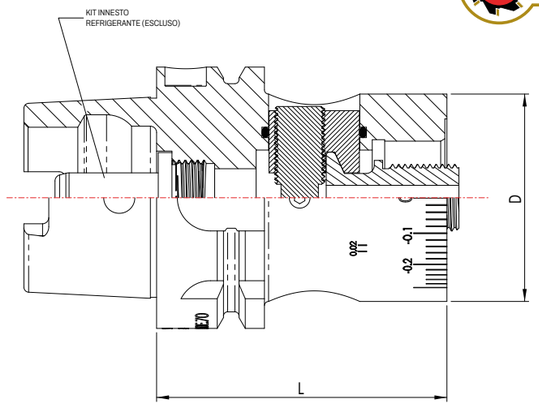

ATTACCHI BASE HSK-A DIN69893/A MODULARE CON REGISTRAZIONE CENTESIMALE(1)

HSK-A DIN69893/1 CHIP

ORDINAZIONE		DIMENSIONI				DOTAZIONI STANDARD			ACCESSORI	
CODICE	STOCK	CONO HSK	RIDUZIONE MODULARE D	L	PESO KG	COPPIA CUNEI	VITE SOMMA	CODOLO	KIT INNESTO REFRIGERANTE	CHIAVE PER KIT
HSKA.63.M50E.70	○	63	50	70	1,2	ATR14102.2.3	ATR14102.1(⬢6)	ATT14103	ATT23728	ATR23856

Note

● Disponibile | ○ Disponibilità limitata
(1) Ogni tacca equivale a 0,02 mm sul diametro

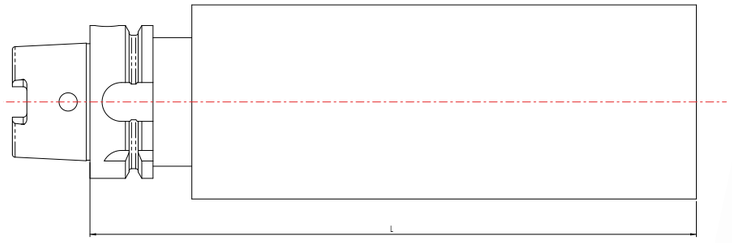

ATTACCHI BASE HSK-A DIN69893/A SEMILAVORATI NEW

HSK-A DIN69893/1 CHIP

ORDINAZIONE		DIMENSIONI			
CODICE	STOCK	CONO HSK	RIDUZIONE MODULARE D	L	PESO KG
HSKA.63BL.63.300	○	63	63	300	7,4
HSKA.63BL.80.250	○	63	80	250	10,1
HSKA.100BL.97.315	○	100	97	315	17

Note

● Disponibile | ○ Disponibilità limitata
(1) Forma “A” fornibile su richiesta
(2) Ogni tacca equivale a 0,02 mm sul diametro

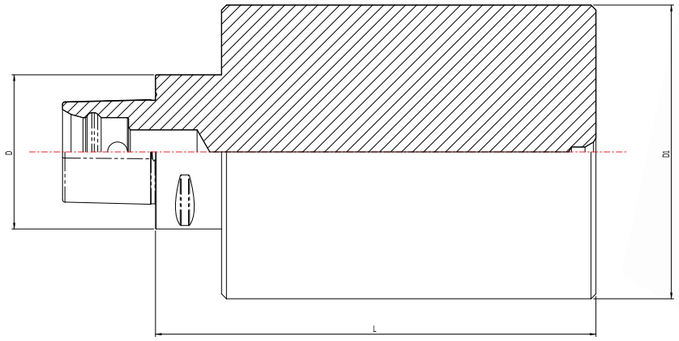

ADATTATORI POLIGONALI SEMILAVORATI

NEW

ORDINAZIONE		DIMENSIONI			
CODICE	STOCK	ATTACCO POLIGONALE D	D1	L	PESO KG
03.40BL.60.165	○	40	60	165	3,4
03.50BL.50.150	○	50	50	150	2,4
03.50BL.63.180	○	50	63	180	4,3
03.50BL.110.90	○	50	110	90	5,5
03.63BL.63.180	○	63	63	180	4,5
03.63BL.120.180	○	63	120	180	14,5
03.63BL.100.300	○	63	100	300	17,5
03.80BL.80.200	○	80	80	200	8,3
03.80BL.100.200	○	80	100	200	12,0
03.80BL.150.200	○	80	150	200	24,8

Note

● Disponibile | ○ Disponibilità limitata

Adattatori

Indice adattatori

PROLUNGHE MODULARI
pag. 34

PROLUNGHE MODULARI CON FISSAGGIO LATERALE
pag. 35

PROLUNGHE MODULARI CON FISSAGGIO LATERALE E REG. RADIALE
pag. 36

RIDUZIONI MODULARI
pag. 37

RIDUZIONI MODULARI CON FISSAGGIO LATERALE E REG. RADIALE
pag. 38

RIDUZIONI MODULARI CON FISS. LATERALE E REG. RADIALE ATT. CILINDRICO
pag. 38

RIDUZIONI MODULARI CON REGISTRAZIONE CENTESIMALE
pag. 39

ADATTATORI PORTAFRESA
pag. 40

ADATTATORI PORTAFRESA A DISCO
pag. 41

ADATTATORI PORTAPINZE ERC DIN6499-B
pag. 42

ADATTATORI WELDON (Ø6-20)
pag. 43

ADATTATORI WELDON (Ø25-50)
pag. 44

ADATTATORI CILINDRICO PORTAPUNTE WHISTLE NOTCH
pag. 45

ADATTATORI CONO MORSE COMBINATI
pag. 46

ADATTATORI CONO MORSE PER PUNTE
pag. 47

ADATTATORI CONO MORSE PER FRESE
pag. 48

ADATTATORI PER MASCHIATURA CON COMPENSAZIONE ASSIALE
pag. 49

ADATTATORI PER MASCHIATURA RIGIDA
pag. 49

ADATTATORI MODULARI SEMILAVORATI
pag. 50

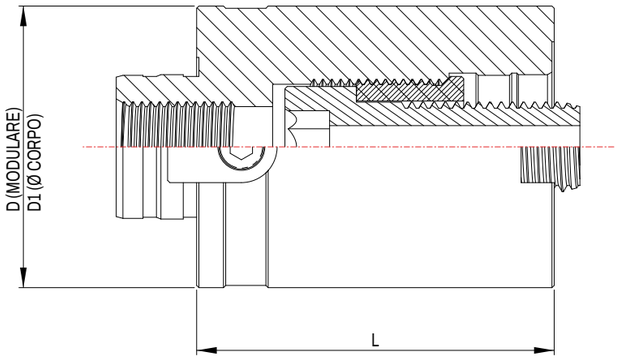

PROLUNGHE MODULARI

ORDINAZIONE		DIMENSIONI				DOTAZIONI STANDARD			ACCESSORI
CODICE	STOCK	ATTACCO MODULARE D	Ø CORPO D1	L	PESO KG	CHIAVETTA + VITE	VITE MODULARE	GHIERA	CHIAVE PER GHIERA
10.19.19.50	○	19	19	50	0,1	TAB23831	TAB23830(⬢4)	TAB23829	ATR23502
10.19.19.120	○	19	19	120	0,2	TAB23831	TAB23830(⬢4)	TAB23829	ATR23502
10.24.24.50	●	24	24	50	0,2	TAB23499	TAB23501(⬢5)	TAB23500	ATR23502
10.24.24.120	○	24	24	120	0,4	TAB23499	TAB23501(⬢5)	TAB23500	ATR23502
10.32.32.40	●	32	31,5	40	0,3	TAB12594.1	TAB12608(⬢6)	-	-
10.32.32.60	●	32	31,5	60	0,3	TAB12594.1	TAB12592(⬢6)	TAB12593	ATR12605
10.32.32.150	○	32	31,5	150	0,9	TAB12594.1	TAB12592(⬢6)	TAB12593	ATR12605
10.40.40.40	●	40	39,5	40	0,4	TAB12594.2	TAB12609(⬢8)	-	-
10.40.40.60	●	40	39,5	60	0,5	TAB12594.2	TAB12584(⬢8)	TAB12585	ATR12605
10.50.50.30	●	50	49,5	30	0,5	TAB3924	TAB23205(⬢10)	-	-
10.50.50.60	●	50	49,5	60	0,8	TAB3924	TAB2808 (⬢10)	TAB2809	ATR8851
10.50.50.100	●	50	49,5	100	1,4	TAB3924	TAB2808 (⬢10)	TAB2809	ATR8851
10.63.63.40(1)	●	63	63	40	1,1	TAB3923.1	TAB9041(⬢14)	-	-
10.63.63.80	●	63	63	80	1,8	TAB3923.1	TAB2795 (⬢14)	TAB2793	ATR8851
10.63.63.120	●	63	63	120	2,7	TAB3923.1	TAB2795(⬢14)	TAB2793	ATR8851
10.80.80.40(1)	●	80	79,5	40	1,6	TAB3923.2	TAB9041(⬢14)	-	-
10.80.80.80	●	80	79,5	80	3,0	TAB3923.2	TAB2795 (⬢14)	TAB2793	ATR8851
10.80.80.120	●	80	79,5	120	4,5	TAB3923.2	TAB2795 (⬢14)	TAB2793	ATR8851
10.80.80.160	●	80	79,5	160	6,0	TAB3923.2	TAB2795 (⬢14)	TAB2793	ATR8851

Note

● Disponibile | ○ Disponibilità limitata
(1) Per attacchi ISO40/BT40 sostituire vite TAB9041 CON TAB13913(⬢12)

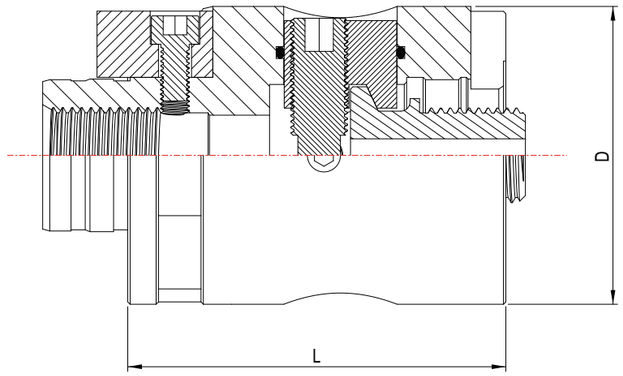

PROLUNGHE MODULARI CON FISSAGGIO LATERALE

NEW

ORDINAZIONE		DIMENSIONI			DOTAZIONI STANDARD			
CODICE	STOCK	ATTACCO MODULARE D	L	PESO KG	CHIAVETTA + VITE	COPPIA CUNEI	VITE SOMMA	CODOLO
10.50.M50L.60	○	50	60	0,8	TAB3924	ATR14102.2.3	ATR14102.1(⬢6)	ATT14103
10.63.M63L.80	○	63	80	1,7	TAB3923.1	ATR14108.2.3	ATR14108.1(⬢6)	ATT14104
10.80.M80L.80	○	80	80	2,9	TAB3923.2	ATR18775.2.3	ATR18775.1(⬢6)	ATT14104

Note

● Disponibile | ○ Disponibilità limitata

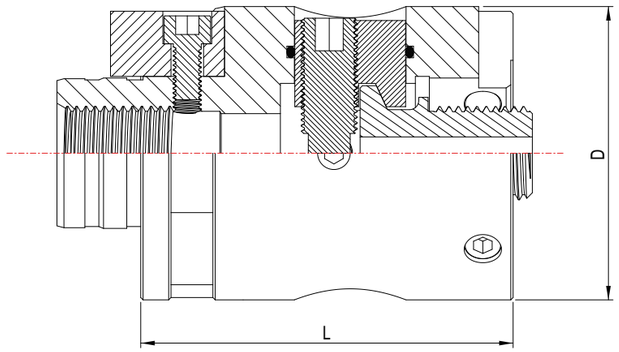

PROLUNGHE MODULARI CON FISSAGGIO LATERALE E REGISTRAZIONE RADIALE(1)

ORDINAZIONE		DIMENSIONI			DOTAZIONI STANDARD				
CODICE	STOCK	ATTACCO MODULARE D	L	PESO KG	CHIAVETTA + VITE	COPPIA CUNEI	VITE SOMMA	CODOLO	GRANI DI REGISTRO
10.50.50L.60	●	50	60	0,8	TAB3924	ATR14102.2.3	ATR14102.1(⬢6)	ATT14103	M8x1x10G
10.63.63L.80	●	63	80	1,7	TAB3923.1	ATR14108.2.3	ATR14108.1(⬢6)	ATT14104	M8x1x14G
10.80.80L.80	●	80	80	2,9	TAB3923.2	ATR18775.2.3	ATR18775.1(⬢6)	ATT14104	M8x1x20G

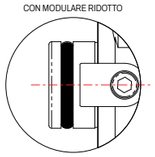

Note

● Disponibile | ○ Disponibilità limitata
(1) Nel caso si voglia utilizzare la registrazione radiale è indispensabile montare adattatori con centraggio modulare ridotto disponibili a richiesta

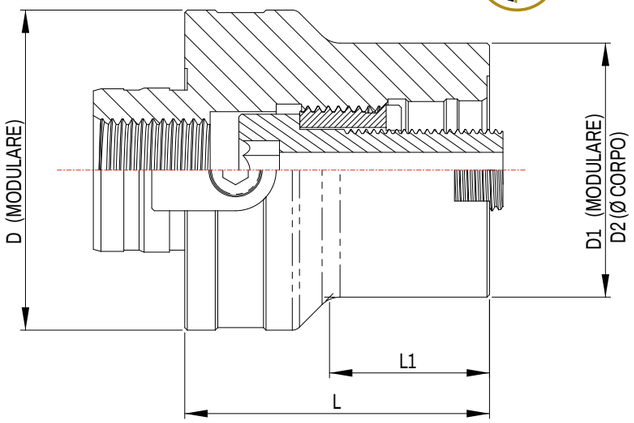

RIDUZIONI MODULARI

ORDINAZIONE		DIMENSIONI						DOTAZIONI STANDARD			ACCESSORI
CODICE	STOCK	ATTACCO MODULARE D	RIDUZIONE MODULARE D1	Ø CORPO D2	L	L1	PESO KG	CHIAVETTA + VITE	VITE	GHIERA	CHIAVE PER GHIERA
15.24.19.50	○	24	19	19	50	32	0,1	TAB23499	TAB23830(⬢4)	TAB23829	ATR23502
15.50.19.50	●	50	19	19	50	25	0,3	TAB3924	TAB23830(⬢4)	TAB23849	ATR23502
15.32.24.50	○	32	24	24	50	37	0,2	TAB12594.1	TAB23501(⬢5)	TAB23500	ATR23502
15.40.24.50	○	40	24	24	50	33	0,3	TAB12594.1	TAB23501(⬢5)	TAB23500	ATR23502
15.50.24.50	●	50	24	24	50	27	0,4	TAB3924	TAB23501(⬢5)	TAB23500	ATR23502
15.40.32.60	○	40	32	31,5	60	40	0,4	TAB12594.2	TAB12592(⬢6)	TAB12593	ATR12605
15.50.32.60	●	50	32	31,5	60	35	0,6	TAB3924	TAB12592(⬢6)	TAB12593	ATR12605
15.63.32.60	●	63	32	31,5	60	35	0,8	TAB3923.1	TAB12592(⬢6)	TAB12593	ATR12605
15.50.40.60	●	50	40	39,5	60	40	0,7	TAB3924	TAB12584(⬢8)	TAB12585	ATR12605
15.63.40.60	●	63	40	39,5	60	35	0,9	TAB3923.1	TAB12584(⬢8)	TAB12585	ATR12605
15.63.50.60	●	63	50	49,5	60	31,5	1,1	TAB3923.1	TAB2808 (⬢10)	TAB2809	ATR8851
15.80.50.60	●	80	50	49,5	60	23	1,6	TAB3923.2	TAB2808 (⬢10)	TAB2809	ATR8851
15.80.63.80	●	80	63	63	80	49,5	2,2	TAB3923.2	TAB2795 (⬢14)	TAB2793	ATR8851
15.80.63.120	●	80	63	63	120	90	3,1	TAB3923.2	TAB2795 (⬢14)	TAB2793	ATR8851

Note

● Disponibile | ○ Disponibilità limitata

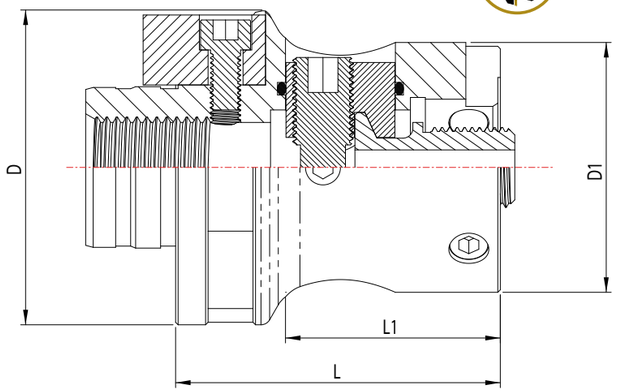

RIDUZIONI MODULARI CON FISSAGGIO LATERALE E REGISTRAZIONE RADIALE(1)

ORDINAZIONE		DIMENSIONI					DOTAZIONI STANDARD				
CODICE	STOCK	ATTACCO MODULARE D	RIDUZIONE MODULARE D	L	L1	PESO KG	CHIAVETTA + VITE	COPPIA CUNEI	VITE SOMMA	CODOLO	GRANI DI REGISTRO
15.63.50L.65	○	63	50	65	43	1,1	TAB3923.1	ATR14102.2.3	ATR14102.1(⬢6)	ATT14103	M8x1x10G

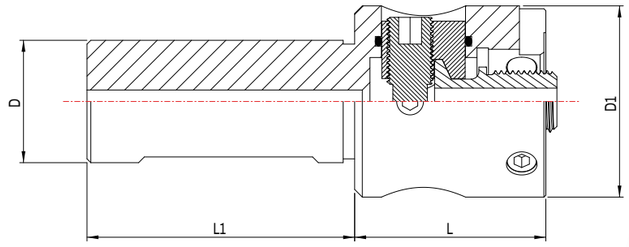

RIDUZIONI MODULARI CON FISSAGGIO LATERALE E REGISTRAZIONE RADIALE(1) CON ATTACCO CILINDRICO

ORDINAZIONE		DIMENSIONI					DOTAZIONI STANDARD			
CODICE	STOCK	ATTACCO CILINDRICO	RIDUZIONE MODULARE D	L	L1	PESO KG	COPPIA CUNEI	VITE SOMMA	CODOLO	GRANI DI REGISTRO
15.C25.50L.50	○	25	50	50	60	0,8	ATR14102.2.3	ATR14102.1(⬢6)	ATT14103	M8x1x10G
15.C32.50L.50	○	32	50	50	70	1,0	ATR14102.2.3	ATR14102.1(⬢6)	ATT14103	M8x1x10G
15.C40.63L.50	○	40	63	50	70	1,6	ATR14108.2.3	ATR14108.1(⬢6)	ATT14104	M8x1x14G

CON MODULARE RIDOTTO

Note

● Disponibile | ○ Disponibilità limitata
(1) Nel caso si voglia utilizzare la registrazione radiale è indispensabile montare adattatori con centraggio modulare ridotto disponibili a richiesta

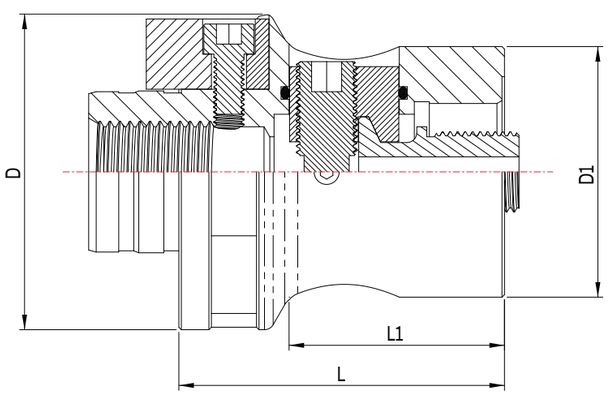

RIDUZIONI MODULARI CON REGISTRAZIONE CENTESIMALE(1)

ORDINAZIONE		DIMENSIONI					DOTAZIONI STANDARD			
CODICE	STOCK	ATTACCO MODULARE D	RIDUZIONE MODULARE D	L	L1	PESO KG	CHIAVETTA + VITE	COPPIA CUNEI	VITE SOMMA	CODOLO
15.50.32E.65	●	50	32	65	28	0,5	TAB3924	B15352	B20521	B15350
15.63.50E.65	●	63	50	65	1,1	11,0	TAB3923.1	ATR14102.2.3	ATR14102.1(⬢6)	ATT14103

Note

● Disponibile | ○ Disponibilità limitata
(1) Ogni tacca equivale a 0,02 mm sul diametro

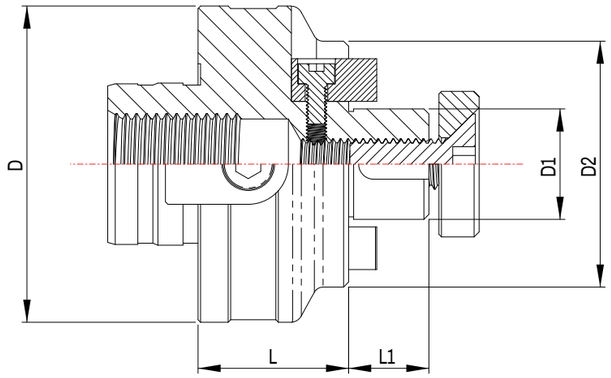

ADATTATORI PORTAFRESA

ORDINAZIONE		DIMENSIONI						DOTAZIONI STANDARD		
CODICE	STOCK	ATTACCO MODULARE D	D1	D2	L	L1	PESO KG	CHIAVETTA + VITE	TRASCINATORE + VITE	RONDELLA + VITE
20.50.16.30(1)	●	50	16	32	30	11	0,4	TAB3924	TAB1001.16	ATR9043.1(⬢5)
20.50.22.20	●	50	22	50	20	16	0,4	TAB3924	TAB6350.1	ATR9043.2(⬢6)
20.50.27.20	●	50	27	60	20	18	0,5	TAB3924	TAB3924	ATR9043.3(⬢8)
20.50.32.25	○	50	32	70	25	20	0,9	TAB3924	TAB6350.2	ATR9043.4(⬢10)
20.50.40.25	○	50	40	80	25	23	1,3	TAB3924	TAB3923.2	ATR9043.5(⬢12)
20.63.16.40(1)	●	63	16	32	40	11	0,7	TAB3923.1	TAB1001.16	ATR9043.1(⬢5)
20.63.22.30	●	63	22	50	30	16	0,8	TAB3923.1	TAB6350.1	ATR9043.2(⬢6)
20.63.27.30	●	63	27	60	30	18	0,9	TAB3923.1	TAB3924	ATR9043.3(⬢8)
20.63.32.30	○	63	32	70	30	20	1,1	TAB3923.1	TAB6350.2	ATR9043.4(⬢10)
20.63.40.30(2)	○	63	40	89	30	23	1,6	TAB3923.1	TAB3923.2	ATR9043.5(⬢12)
20.80.22.30	●	80	22	50	30	16	1,1	TAB3923.2	TAB6350.1	ATR9043.2(⬢6)
20.80.27.30	●	80	27	60	30	18	1,3	TAB3923.2	TAB3924	ATR9043.3(⬢8)
20.80.32.30	●	80	32	70	30	20	1,4	TAB3923.2	TAB6350.2	ATR9043.4(⬢10)
20.80.40.30(2)	●	80	40	89	30	23	1,7	TAB3923.2	TAB3923.2	ATR9043.5(⬢12)
20.80.60.30(3)	●	80	60	130	30	29	3,1	TAB3923.2	TAB15115	-

Note

● Disponibile | ○ Disponibilità limitata
(1) Con anello di trascinamento frontale mobile DIN 6366 (TAB 1001.16)
(2) Con possibilità di fissaggio a 4 viti da M12. Non in dotazione
(3) Con fissaggio a 4 viti UNI 5931 da M16x65 in dotazione

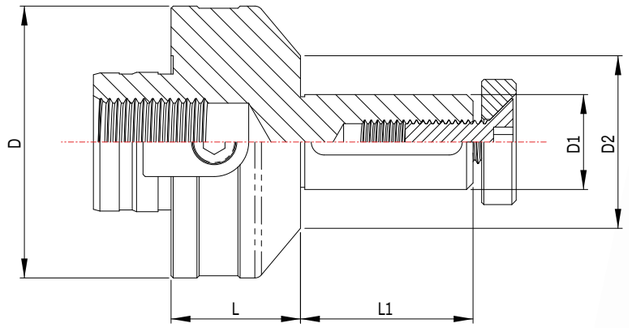

ADATTATORI PORTAFRESA A DISCO

ORDINAZIONE		DIMENSIONI					DOTAZIONI STANDARD		
CODICE	STOCK	ATTACCO MODULARE D	D1	L	L1	PESO KG	CHIAVETTA + VITE	RONDELLA + VITE	LINGUETTA
25.50.16.20	○	50	16	20	30	0,4	TAB3924	ATR9043.1(⬢5)	4x4x25
25.50.22.20	○	50	22	20	40	0,5	TAB3924	ATR9043.2(⬢6)	6x6x35
25.50.27.20	○	50	27	20	60	0,7	TAB3924	ATR9043.3(⬢8)	7x7x55
25.50.32.20	○	50	32	20	60	0,8	TAB3924	ATR9043.4(⬢10)	8x7x55
25.50.40.20	○	50	40	20	60	1,1	TAB3924	ATR9043.5(⬢12)	10x8x55
25.63.16.30	○	63	16	30	30	0,7	TAB3923.1	ATR9043.1(⬢5)	4x4x25
25.63.22.30	○	63	22	30	40	0,9	TAB3923.1	ATR9043.2(⬢6)	6x6x35
25.63.27.30	○	63	27	30	60	1,1	TAB3923.1	ATR9043.3(⬢8)	7x7x55
25.63.32.30	○	63	32	30	60	1,2	TAB3923.1	ATR9043.4(⬢10)	8x7x55
25.63.40.30	○	63	40	30	60	1,5	TAB3923.1	ATR9043.5(⬢12)	10x8x55
25.63.50.30	○	63	50	30	60	1,9	TAB3923.1	ATR9043.6(⬢14)	12x8x55
25.80.16.30	○	80	16	30	30	1,1	TAB3923.2	ATR9043.1(⬢5)	4x4x25
25.80.22.30	○	80	22	30	40	1,2	TAB3923.2	ATR9043.2(⬢6)	6x6x35
25.80.27.30	○	80	27	30	60	1,4	TAB3923.2	ATR9043.3(⬢8)	7x7x55
25.80.32.30	○	80	32	30	60	1,6	TAB3923.2	ATR9043.4(⬢10)	8x7x55
25.80.40.30	○	80	40	30	60	1,9	TAB3923.2	ATR9043.5(⬢12)	10x8x55
25.80.50.30	○	80	50	30	60	2,4	TAB3923.2	ATR9043.6(⬢14)	12x8x55

Note

● Disponibile | ○ Disponibilità limitata

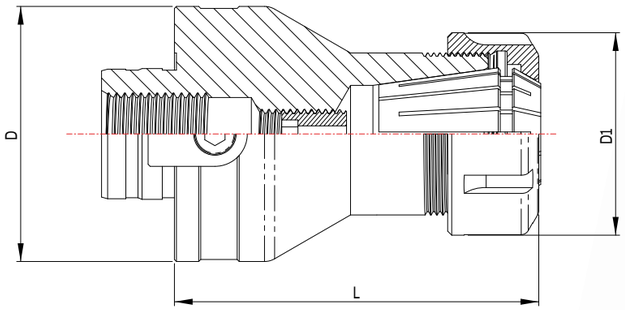

ADATTATORI PORTAPINZE ERC DIN6499-B

ORDINAZIONE		DIMENSIONI						DOTAZIONI STANDARD			ACCESSORI
CODICE	STOCK	ATTACCO MODULARE D	PORTA PINZE	D	D1	L	PESO KG	CHIAVETTA + VITE	GRANO DI REGISTRO	GHIERA	CHIAVE GHIERA
30.24.16.55	●	24	ER16	0.5÷10	22	45	0,1	TAB23499	M8x12GF(⬢5)	G16M	CH16M
30.32.20.60	●	32	ER20	0.5÷13	28	60	0,2	TAB12594.1	M10x14GF(⬢5)	G20M	CH20M
30.40.25.60	●	40	ER25	0.5÷16	35	60	0,3	TAB12594.2	M8x12GF(⬢4)	G25M	CH25M
30.50.25.70	●	50	ER25	0.5÷16	42	70	0,6	TAB3924	M12x16GF(⬢6)	G25S	CH25S
30.50.32.70	●	50	ER32	1÷20	50	70	0,7	TAB3924	M16x15x18GF(⬢8)	G32S	CH32S
30.63.32.90	●	63	ER32	1÷20	50	90	1,2	TAB3923.1	M12x16GF(⬢6)	G32S	CH32S
30.63.40.90	●	63	ER40	2÷30	63	90	1,4	TAB3923.1	M20x2x20GF(⬢10)	G40S	CH40S
30.80.32.90	●	80	ER32	1÷20	50	90	1,6	TAB3923.2	M12x16GF(⬢6)	G32S	CH32S
30.80.40.90	●	80	ER40	2÷30	63	90	1,7	TAB3923.2	M20x2x20GF(⬢10)	G40S	CH40S

Note

● Disponibile | ○ Disponibilità limitata
Fornibili a richiesta con attacco modulare ridotto, per attacchi modulari femmina a registrazione radiale

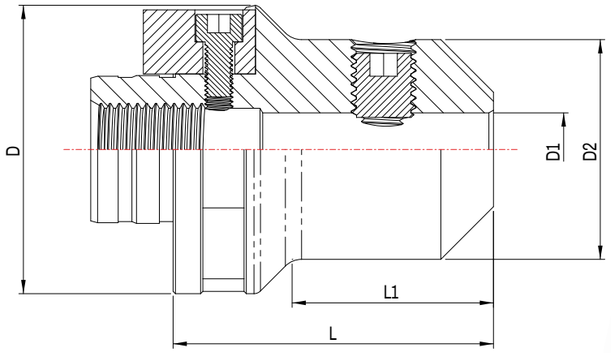

ADATTATORI WELDON (Ø6-20)

ORDINAZIONE		DIMENSIONI						DOTAZIONI STANDARD	
CODICE	STOCK	ATTACCO MODULARE D	D1	D2	L	L1	PESO KG	CHIAVETTA + VITE	GRANO WELDON
35.50.06.50	●	50	6	25	50	22,5	0,4	TAB3924	M6x8G(⬢3)
35.50.08.50	●	50	8	28	50	24,5	0,5	TAB3924	M8x8G(⬢4)
35.50.10.50	●	50	10	35	50	26,5	0,5	TAB3924	M10x10G(⬢5)
35.50.12.60	●	50	12	42	60	38,5	0,7	TAB3924	M12x12G(⬢6)
35.50.14.60	●	50	14	44	60	42	0,7	TAB3924	M12x12G(⬢6)
35.50.16.60	●	50	16	48	60	40	0,8	TAB3924	M14x14G(⬢6)
35.50.18.60	●	50	18	50	60	-	0,8	TAB3924	M14x14G(⬢6)
35.50.20.60	●	50	20	52	60	41	0,8	TAB3924	M16x2x14G(⬢8)
35.63.08.60	●	63	8	28	60	28	0,8	TAB3923.1	M8x8G(⬢4)
35.63.10.70	●	63	10	35	70	40	0,9	TAB3923.1	M10x10G(⬢5)
35.63.12.70	●	63	12	42	70	42	1,0	TAB3923.1	M12x12G(⬢6)
35.63.14.60	●	63	14	44	60	32	1,0	TAB3923.1	M12x12G(⬢6)
35.63.16.70	●	63	16	48	70	44	1,1	TAB3923.1	M14x14G(⬢6)
35.63.18.70	●	63	18	50	70	40	1,2	TAB3923.1	M14x14G(⬢6)
35.63.20.70	●	63	20	52	70	45	1,2	TAB3923.1	M16x2x14G(⬢8)
35.80.08.60	●	80	8	28	60	26	1,2	TAB3923.2	M8x8G(⬢4)
35.80.10.70	●	80	10	35	70	35	1,4	TAB3923.2	M10x10G(⬢5)
35.80.12.70	●	80	12	42	70	37	1,5	TAB3923.2	M12x12G(⬢6)
35.80.16.70	●	80	16	48	70	39	1,5	TAB3923.2	M14x14G(⬢6)
35.80.20.70	●	80	20	52	70	40	1,6	TAB3923.2	M16x2x14G(⬢8)

Note

● Disponibile | ○ Disponibilità limitata
Fornibili a richiesta con attacco modulare ridotto, per attacchi modulari femmina a registrazione radiale

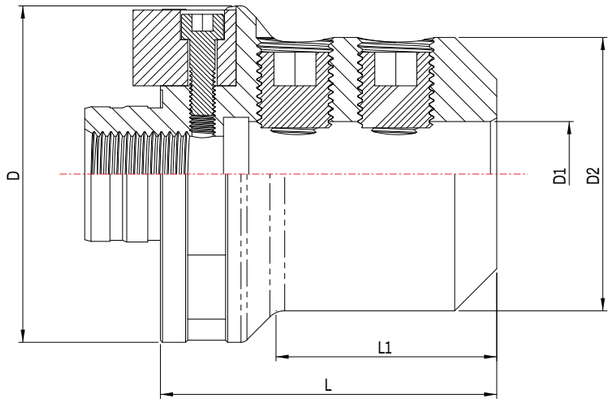

ADATTATORI WELDON (Ø25-50)

ORDINAZIONE		DIMENSIONI						DOTAZIONI STANDARD	
CODICE	STOCK	ATTACCO MODULARE D	D1	D2	L	L1	PESO KG	CHIAVETTA + VITE	GRANO WELDON
40.50.25.80	●	50	25	65	80	-	1,5	TAB3924	M18x2x18G(⬢8)
40.50.32.80	●	50	32	72	80	-	1,8	TAB3924	M20x2x18G(⬢10)
40.63.25.80	●	63	25	65	80	-	1,7	TAB3923.1	M18x2x18G(⬢8)
40.63.32.80	●	63	32	72	80	-	2,0	TAB3923.1	M20x2x18G(⬢10)
40.63.40.90	●	63	40	90	90	-	3,3	TAB3923.1	M20x2x18G(⬢10)
40.80.25.80	●	80	25	65	80	52,5	2,1	TAB3923.2	M18x2x18G(⬢8)
40.80.32.80	●	80	32	72	80	54	2,3	TAB3923.2	M20x2x18G(⬢10)
40.80.40.90	●	80	40	90	90	-	3,5	TAB3923.2	M20x2x18G(⬢10)
40.80.50.110	●	80	50	100	110	-	5,0	TAB3923.2	M24x2x20G(⬢12)

Note

● Disponibile | ○ Disponibilità limitata
Fornibili a richiesta con attacco modulare ridotto, per attacchi modulari femmina a registrazione radiale

CON MODULARE RIDOTTO

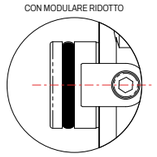

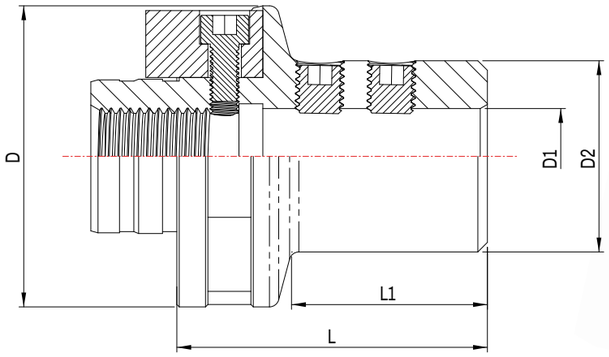

ADATTATORI CILINDRICO PORTAPUNTE WHISTLE NOTCH

ORDINAZIONE		DIMENSIONI						DOTAZIONI STANDARD	
CODICE	STOCK	ATTACCO MODULARE D	D1	D2	L	L1	PESO KG	CHIAVETTA + VITE	GRANI DI FISSAGGIO
46.19.06.50	●	19	6	19	50	-	0,1	TAB23831	M6x6G(⬢3)
46.19.08.50	●	19	8	19	50	-	0,1	TAB23831	M6x6G(⬢3)
46.24.10.55	●	24	10	24	55	-	0,2	TAB23499	M6x6G(⬢3)
46.24.12.60	●	24	12	24	60	-	0,2	TAB23499	M6x6G(⬢3)
46.32.08.50	●	32	8	32	50	-	0,3	TAB12594.1	M8x12G(⬢4)
46.32.10.55	●	32	10	32	55	-	0,3	TAB12594.1	M8x10G(⬢4)
46.32.12.60	●	32	12	32	60	-	0,3	TAB12594.1	M8x10G(⬢4)
46.32.14.60	●	32	14	32	60	-	0,3	TAB12594.1	M8x10G(⬢4)
46.32.16.65	●	32	16	32	65	-	0,3	TAB12594.1	M8x10G(⬢4)
46.40.16.65	●	40	16	36	65	50	0,5	TAB12594.2	M10x10G(⬢5)
46.40.18.65	●	40	18	36	65	50	0,5	TAB12594.2	M10x10G(⬢5)
46.40.20.65	●	40	20	40	65	-	0,5	TAB12594.2	M10x10G(⬢5)
46.50.16.65	●	50	16	36	65	42	0,6	TAB3924	M10x10G(⬢5)
46.50.20.65	●	50	20	40	65	45	0,6	TAB3924	M10x10G(⬢5)
46.50.25.70	●	50	25	45	70	50	0,7	TAB3924	M12x12G(⬢6)
46.50.32.75	●	50	32	52	75	-	0,9	TAB3924	M12x12G(⬢6)
46.63.16.65	●	63	16	36	65	41	0,9	TAB3923.1	M10x10G(⬢5)
46.63.20.65	●	63	20	40	65	41	0,9	TAB3923.1	M10x10G(⬢5)
46.63.25.75	●	63	25	45	75	50	1,0	TAB3923.1	M12x12G(⬢6)
46.63.32.80	●	63	32	52	80	55	1,2	TAB3923.1	M12x12G(⬢6)
46.63.40.92	●	63	40	65	92	-	1,6	TAB3923.1	M14x14G(⬢6)
46.80.25.75	●	80	25	45	75	50	1,3	TAB3923.2	M12x12G(⬢6)
46.80.32.80	●	80	32	52	80	55	1,5	TAB3923.2	M12x12G(⬢6)
46.80.40.92	●	80	40	65	92	65	2,1	TAB3923.2	M14x14G(⬢6)

Note

● Disponibile | ○ Disponibilità limitata
Fornibili a richiesta con attacco modulare ridotto, per attacchi modulari femmina a registrazione radiale

CON MODULARE RIDOTTO

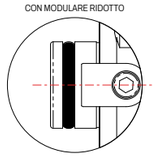

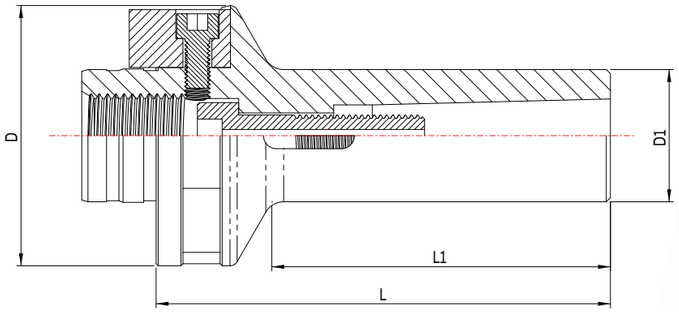

ADATTATORI CONO MORSE COMBINATI

ORDINAZIONE		DIMENSIONI						DOTAZIONI STANDARD	
CODICE	STOCK	ATTACCO MODULARE D	CONO MORSE	D1	L	L1	PESO KG	CHIAVETTA + VITE	VITE DI TIRATA
55.50.01.95	●	50	1	25	95	72	0,5	TAB3924	M6x35V(⬢3)
55.50.02.105	●	50	2	32	105	84,5	0,7	TAB3924	ATT5353.2(⬢5)
55.63.01.100	●	63	1	25	100	73	0,9	TAB3923.1	M6x40V(⬢3)
55.63.02.110	●	63	2	32	110	84,5	1,0	TAB3923.1	M10x45V(⬢5)
55.63.03.135	●	63	3	40	135	106,5	1,4	TAB3923.1	ATT4590.2(⬢6)
55.80.01.100	○	80	1	25	100	72	1,0	TAB3923.2	M6x40V(⬢3)
55.80.02.110	○	80	2	32	110	84,5	1,3	TAB3923.2	M10x45V(⬢5)
55.80.03.135	○	80	3	40	135	106	1,6	TAB3923.2	ATT4590.2(⬢6)

Note

● Disponibile | ○ Disponibilità limitata

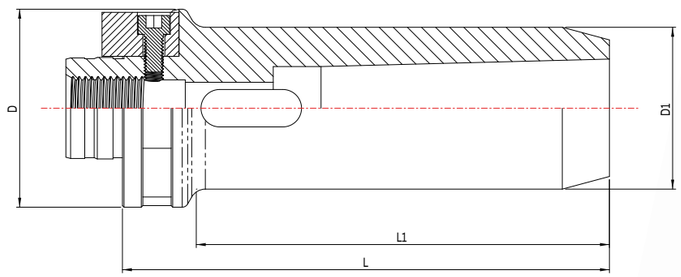

ADATTATORI CONO MORSE PER PUNTE

ORDINAZIONE		DIMENSIONI						DOTAZIONI STANDARD
CODICE	STOCK	ATTACCO MODULARE D	CONO MORSE	D1	L	L1	PESO KG	CHIAVETTA + VITE
60.50.03.130	○	50	3	40	130	107,5	1,0	TAB3924
60.50.04.150	○	50	4	51,5	150	131	1,7	TAB3924
60.63.04.155	○	63	4	51,5	155	131,5	2,0	TAB3923.1
60.63.05.185	○	63	5	68	185	120	3,3	TAB3923.1
60.80.04.155	○	80	4	52	155	130,5	2,3	TAB3923.2
60.80.05.190	○	80	5	68	190	162	4,2	TAB3923.2

Note

● Disponibile | ○ Disponibilità limitata

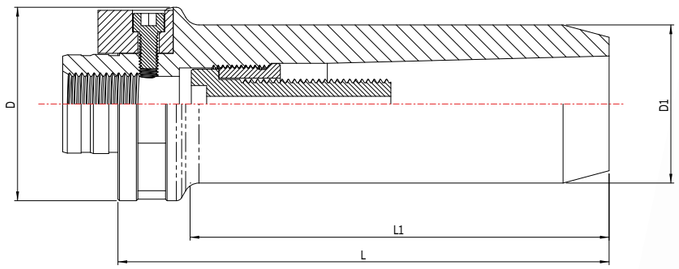

ADATTATORI CONO MORSE PER FRESE

ORDINAZIONE		DIMENSIONI						DOTAZIONI STANDARD			ACCESSORI
CODICE	STOCK	ATTACCO MODULARE D	CONO MORSE	D1	L	L1	PESO KG	CHIAVETTA + VITE	VITE DI TIRATA	GHIERA	CHIAVE PER GHIERA
65.50.03.130	○	50	3	40	130	107,5	1,1	TAB3924	TAB19294(⬢10)	TAB5118	ATR9045
65.50.04.150	○	50	4	51,5	150	131	1,9	TAB3924	TAB19295(⬢12)	TAB2809	ATR8851
65.63.04.160	○	63	4	51,5	160	136,5	2,3	TAB3923.1	TAB19295(⬢12)	TAB2809	ATR8851
65.63.05.190	○	63	5	68	190	164	3,9	TAB3923.1	TAB19296(⬢14)	TAB2793	ATR8851
65.80.04.160	○	80	4	52	160	132	2,6	TAB3923.2	TAB19295(⬢12)	TAB2809	ATR8851
65.80.05.190	○	80	5	68	190	167	4,2	TAB3923.2	TAB19296(⬢14)	TAB2793	ATR8851

Note

● Disponibile | ○ Disponibilità limitata

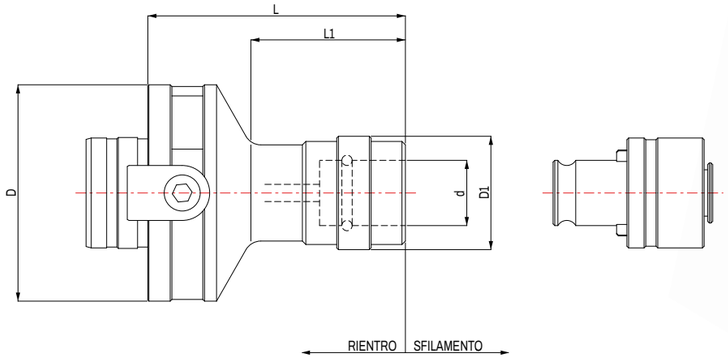

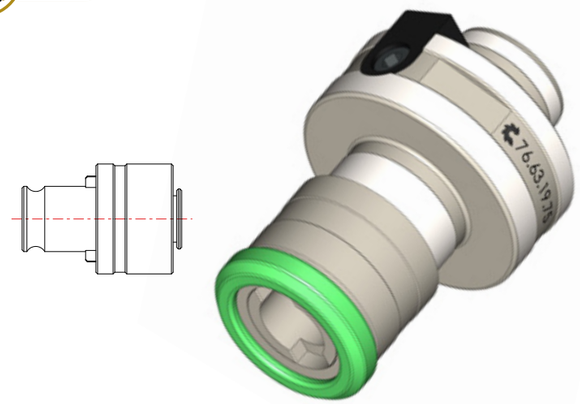

ADATTATORI PER MASCHIATURA CON COMPENSAZIONE ASSIALE AD ESAURIMENTO

ORDINAZIONE		DIMENSIONI					DOTAZIONI STANDARD	ACCESSORI
CODICE	STOCK	ATTACCO MODULARE D	d	D1	L	L1	CHIAVETTA + VITE	BUSSOLA PORTAMASCHI
76.40.19.70	X	40	19	41	70	-	TAB12594.2	BF19... - BSF19..
76.63.19.75	X	63	19	41	75	45	TAB3923.1	BF19... - BSF19..
76.63.31.113	X	63	31	60	113	70	TAB3923.1	BF31... - BSF31..

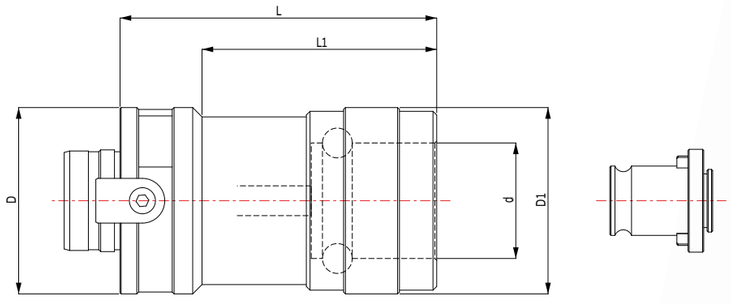

ADATTATORI PER MASCHIATURA RIGIDA AD ESAURIMENTO

ORDINAZIONE		DIMENSIONI					DOTAZIONI STANDARD	ACCESSORI
CODICE	STOCK	ATTACCO MODULARE D	d	D1	L	L1	CHIAVETTA + VITE	BUSSOLA PORTAMASCHI
77.32.19.55	X	32	19	33	55	40	TAB12594.1	BSF19..
77.50.31.85	X	50	31	50	85	63	TAB3924	BSF31..
77.63.19.65	X	63	19	33	65	40	TAB3923.1	BSF19..
77.63.31.87	X	63	31	50	87	63	TAB3923.1	BSF31..

Note

● Disponibile | ○ Disponibilità limitata

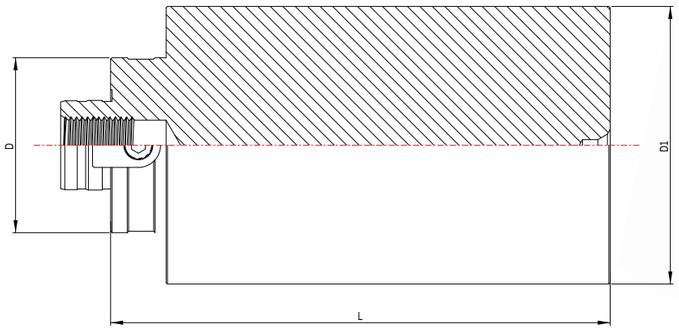

ADATTATORI MODULARI SEMILAVORATI

ORDINAZIONE		DIMENSIONI				DOTAZIONI STANDARD
CODICE	STOCK	ATTACCO MODULARE D	D1	L	PESO KG	CHIAVETTA + VITE
09.50.80.15	●	50	80	150	5,6	TAB3924
09.63.10.18	●	63	100	180	11,6	TAB3923.1
09.80.12.20	●	80	120	200	16,7	TAB3923.2

Note

● Disponibile | ○ Disponibilità limitata

Bareni

Indice bareni

ALLARGATORI DOPPIO TAGLIENTE A 75° (Ø19,7-180)
pag. 56

ALLARGATORI DOPPIO TAGLIENTE A 90° (Ø19,7-180)
pag. 57

ALLARGATORI TAGLIENTI SFALSATI A 90° (Ø33-180)
pag. 58

CARTUCCE A 75° PER ALLARGATORI
pag. 59

CARTUCCE A 90° PER ALLARGATORI
pag. 60

BARENI FINITORI (Ø25-180)
pag. 61

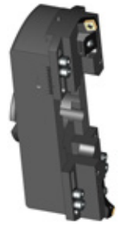

PLATÒ ALLARGATORE DOPPIO TAGLIENTE A 75° (Ø180-500)
pag. 62

PLATÒ ALLARGATORE DOPPIO TAGLIENTE A 90° (Ø180-500)
pag. 63

PLATÒ FINITORE (Ø180-500)
pag. 64

SUPPORTO PORTACARTUCCE PER PLATÒ
pag. 65

SUPPORTO PORTA UNITÀ MICRO PER PLATÒ
pag. 65

SUPPORTO BILANCIATORE PER PLATÒ
pag. 65

ADATTATORI PORTATESTINE A CODA DI RONDINE
pag. 66

TESTINE A CODA DI RONDINE A 90° (Ø15-42)
pag. 67

TESTINE A CODA DI RONDINE A 75° (Ø32-90)
pag. 68

TESTINE A CODA DI RONDINE A 90° (Ø32-90)
pag. 69

TESTINE A CODA DI RONDINE PORTACARTUCCE TIPO 16CA (Ø80-250)
pag. 70

TESTINE A CODA DI RONDINE PER UNITÀ MICRO (Ø80-250)
pag. 71

BARENI SGROSSATORI PER ESTERNI (Ø0-85)
pag. 72

CARTUCCIA PER BARENI SGROSSATORI PER ESTERNI
pag. 72

BARENI FINITORI PER ESTERNI (Ø0-85)
pag. 73

CARTUCCIA PER BARENI FINITORI PER ESTERNI
pag. 73

CARTUCCIA BILANCIATRICE PER BARENI FINITORI PER ESTERNI
pag. 73

BARENI PER GOLE ASSIALI (Ø10-165)
pag. 74

CARTUCCE PER BARENI PER GOLE ASSIALI
pag. 74

BARENI PORTAPUNTE PER SMUSSI
pag. 75

BARENI MICROREGISTRABILI PER FINITURA FORI SPINE
pag. 76

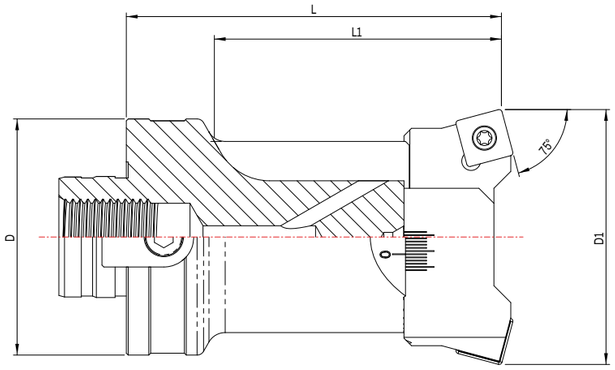

ALLARGATORI DOPPIO TAGLIENTE A 75° (Ø19,7-180)

ORDINAZIONE		DIMENSIONI						DOTAZIONI STANDARD				INSERTI
CODICE	STOCK	ATTACCO MODULARE D	D1 MIN	D1 MAX	L	L1	PESO KG	CORPO BARENO	CARTUCCE	CHIAVETTA + VITE	VITE FISSAGGIO CARTUCCE	
78.19.24.80	○	19	19,7	24	80	-	0,2	79.19.24.80	UFM17291	TAB23831	M4.42VR(●3)	CC..0602..
78.19.28.80	○	19	24	28	80	-	0,2	79.19.28.80	UFM17293	TAB23831	M4.42VR(●3)	CC..0602..
78.24.28.80	●	24	24	28	80	-	0,2	79.24.28.80	UFM17293	TAB23499	M4.42VR(●3)	CC..0602..
78.24.33.90	●	24	28	33	90	-	0,3	79.24.33.90	UFM17294	TAB23499	M6.62VR(●5)	CC..0602..
78.32.43.100	●	32	33	43	100	-	0,4	79.32.43.100	UFM17295	TAB12594.1	M6.62VR(●5)	CC..0602..
78.40.51.100	●	40	41	51	100	-	0,7	79.40.51.100	UFM17296	TAB12594.2	M8.82VR(●6)	SC..09T3..
78.50.24.80	●	50	19,7	24	80	60	0,4	79.50.24.80	UFM17291	TAB3924	M4.42VR(●3)	CC..0602..
78.50.28.80	●	50	24	28	80	60	0,4	79.50.28.80	UFM17293	TAB3924	M4.42VR(●3)	CC..0602..
78.50.33.90	●	50	28	33	90	70	0,5	79.50.33.90	UFM17294	TAB3924	M6.62VR(●5)	CC..0602..
78.50.43.110	●	50	33	43	110	90	0,6	79.50.43.110	UFM17295	TAB3924	M6.62VR(●5)	CC..0602..
78.50.51.130	●	50	41	51	130	110	1,0	79.50.51.130	UFM17296	TAB3924	M8.82VR(●6)	SC..09T3..
78.50.64.100	●	50	51	64	100	-	1,0	79.50.64.100	UFM17297	TAB3924	M8.82VR(●6)	SC..09T3..
78.63.77.100	●	63	60	77	100	80	1,5	79.63.77.100	UFM17298	TAB3923.1	M8.82VR(●6)	SC..1204..
78.63.95.100	●	63	75	95	100	-	1,7	79.63.95.100	UFM17299	TAB3923.1	M8.82VR(●6)	SC..1204..
78.80.120.100	●	80	90	120	100	-	2,7	79.80.120.100	UFM17300	TAB3923.2	M8.82VR(●6)	SC..1204..
78.80.140.100	●	80	110	140	100	-	3,2	79.80.140.100	UFM17301	TAB3923.2	M8.82VR(●6)	SC..1204..
78.80.178.100	●	80	130	180	100	-	3,4	79.80.179.100	UFM17302	TAB3923.2	M8.82VR(●6)	SC..1204..

Note

● Disponibile | ○ Disponibilità limitata

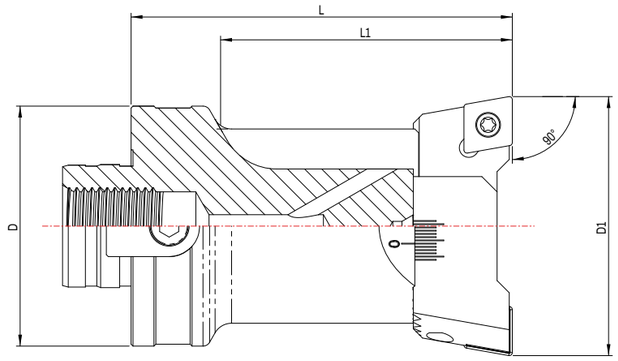

ALLARGATORI DOPPIO TAGLIENTE A 90° (Ø19,7-180)

ORDINAZIONE		DIMENSIONI						DOTAZIONI STANDARD				INSERTO
CODICE	STOCK	ATTACCO MODULARE D	D1 MIN	D1 MAX	L	L1	PESO KG	CORPO BARENO	CARTUCCE	CHIAVETTA + VITE	VITE FISSAGGIO CARTUCCE	
80.19.24.80	○	19	19,7	24	80	-	0,2	79.19.24.80	UFM7237	TAB23831	M4.42VR(●3)	CC..0602..
80.19.28.80	○	19	24	28	80	-	0,2	79.19.28.80	UFM7240	TAB23831	M4.42VR(●3)	CC..0602..
80.24.28.80	●	24	24	28	80	-	0,2	79.24.28.80	UFM7240	TAB23499	M4.42VR(●3)	CC..0602..
80.24.33.90	●	24	28	33	90	-	0,3	79.24.33.90	UFM7252	TAB23499	M6.62VR(●5)	CC..0602..
80.32.43.100	●	32	33	43	100	-	0,4	79.32.43.100	UFM6799	TAB12594.1	M6.62VR(●5)	CC..0602..
80.40.51.100	●	40	41	51	100	-	0,7	79.40.51.100	UFM7276	TAB12594.2	M8.82VR(●6)	CC..09T3..
80.50.24.80	●	50	19,7	24	80	60	0,4	79.50.24.80	UFM7237	TAB3924	M4.42VR(●3)	CC..0602..
80.50.28.80	●	50	24	28	80	60	0,4	79.50.28.80	UFM7240	TAB3924	M4.42VR(●3)	CC..0602..
80.50.33.90	●	50	28	33	90	70	0,5	79.50.33.90	UFM7252	TAB3924	M6.62VR(●5)	CC..0602..
80.50.43.110	●	50	33	43	110	90	0,6	79.50.43.110	UFM6799	TAB3924	M6.62VR(●5)	CC..0602..
80.50.51.130	●	50	41	51	130	110	1,0	79.50.51.130	UFM7276	TAB3924	M8.82VR(●6)	CC..09T3..
80.50.64.100	●	50	51	64	100	-	1,0	79.50.64.100	UFM7279	TAB3924	M8.82VR(●6)	CC..09T3..
80.63.77.100	●	63	60	77	100	80	1,5	79.63.77.100	UFM7281	TAB3923.1	M8.82VR(●6)	CC..1204..
80.63.95.100	●	63	75	95	100	-	1,7	79.63.95.100	UFM7826	TAB3923.1	M8.82VR(●6)	CC..1204..
80.80.120.100	●	80	90	120	100	-	2,7	79.80.120.100	UFM9071	TAB3923.2	M8.82VR(●6)	CC..1204..
80.80.140.100	●	80	110	140	100	-	3,2	79.80.140.100	UFM7982	TAB3923.2	M8.82VR(●6)	CC..1204..
80.80.180.100	●	80	130	180	100	-	3,4	79.80.179.100	UFM9072	TAB3923.2	M8.82VR(●6)	CC..1204..

Note

● Disponibile | ○ Disponibilità limitata

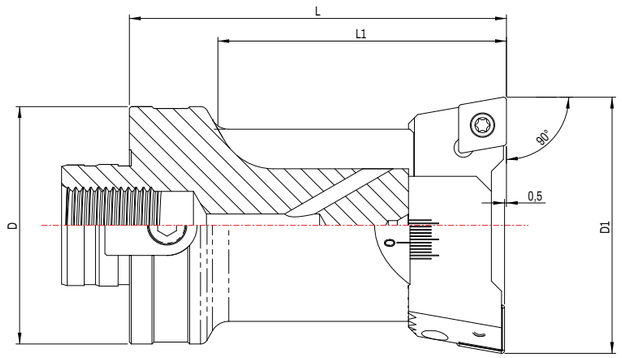

ALLARGATORI TAGLIENTI SFALSATI A 90° (Ø33-180) NEW

ORDINAZIONE		DIMENSIONI						DOTAZIONI STANDARD					INSERTO
CODICE	STOCK	ATTACCO MODULARE D	D1 MIN	D1 MAX	L	L1	PESO KG	CORPO BARENO	CARTUCCE		CHIAVETTA + VITE	VITE FISSAGGIO CARTUCCE	
80H.32.43.100	○	32	33	43	100	-	0,4	79.32.43.100	UFM6799	CA.90.43.05	TAB12594.1	M6.62VR(⬢5)	CC..0602..
80H.40.51.100	○	40	41	51	100	-	0,7	79.40.51.100	UFM7276	CA.90.51.05	TAB12594.2	M8.82VR(⬢6)	CC..09T3..
80H.50.51.130	○	50	41	51	130	110	1,0	79.50.51.130	UFM7276	CA.90.51.05	TAB3924	M8.82VR(⬢6)	CC..09T3..
80H.50.64.100	○	50	51	64	100	-	1,0	79.50.64.100	UFM7279	CA.90.64.05	TAB3924	M8.82VR(⬢6)	CC..09T3..
80H.63.77.100	○	63	60	77	100	80	1,5	79.63.77.100	UFM7281	CA.90.77.05	TAB3923.1	M8.82VR(⬢6)	CC..1204..
80H.63.95.100	○	63	75	95	100	-	1,7	79.63.95.100	UFM7826	CA.90.95.05	TAB3923.1	M8.82VR(⬢6)	CC..1204..
80H.80.120.100	○	80	90	120	100	-	2,7	79.80.120.100	UFM9071	CA.90.120.05	TAB3923.2	M8.82VR(⬢6)	CC..1204..
80H.80.140.100	○	80	110	140	100	-	3,2	79.80.140.100	UFM7982	CA.90.140.05	TAB3923.2	M8.82VR(⬢6)	CC..1204..
80H.80.180.100	○	80	130	180	100	-	3,4	79.80.179.100	UFM9072	CA.90.180.05	TAB3923.2	M8.82VR(⬢6)	CC..1204..

Note

● Disponibile | ○ Disponibilità limitata

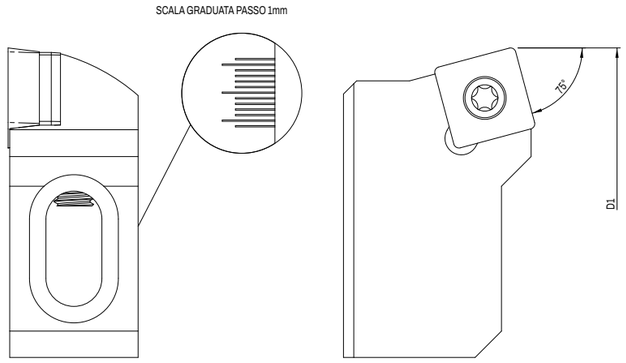

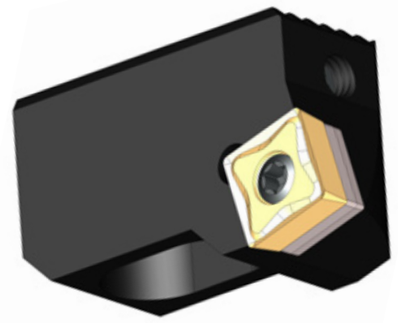

CARTUCCE A 75° PER ALLARGATORI (Ø19,7-180)

ORDINAZIONE		DIMENSIONI		DOTAZIONI STANDARD				INSERTI
CODICE	STOCK	D1 MIN	D1 MAX	VITE FISSAGGIO INSERTO	SUPPORTO	VITE FISSAGGIO SUPPORTO	GRANO DI REGISTRO	
UFM17291	●	19,7	24	M02506V (TX7)	-	-	M3x5G (⬢1,5)	CC..0602..
UFM17293	●	24	28	M02506V (TX7)	-	-	M3x6G (⬢1,5)	CC..0602..
UFM17294	●	28	33	M02506V (TX7)	-	-	M3x8G (⬢1,5)	CC..0602..
UFM17295	●	33	43	M02506V (TX7)	-	-	M3x8G (⬢1,5)	CC..0602..
UFM17296	●	41	51	M03509V (TX15)	-	-	M5x10G (⬢2,5)	SC..09T3..
UFM17297	●	51	64	M03509V (TX15)	-	-	M5x14G (⬢2,5)	SC..09T3..
UFM17298	●	60	77	M04512V (TX15)	72SU	71VI (⬢4,5)	M6x16G (⬢3)	SC..1204..
UFM17299	●	75	95	M04512V (TX15)	72SU	71VI (⬢4,5)	M6x16G (⬢3)	SC..1204..
UFM17300	●	90	120	M04512V (TX15)	72SU	71VI (⬢4,5)	M6x14G (⬢3)	SC..1204..
UFM17301	●	110	140	M04512V (TX15)	72SU	71VI (⬢4,5)	M6x14G (⬢3)	SC..1204..
UFM17302	●	130	180	M04512V (TX15)	72SU	71VI (⬢4,5)	M6x14G (⬢3)	SC..1204..

Note

● Disponibile | ○ Disponibilità limitata

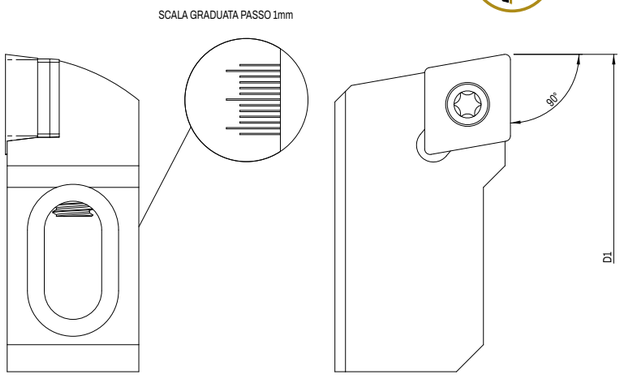

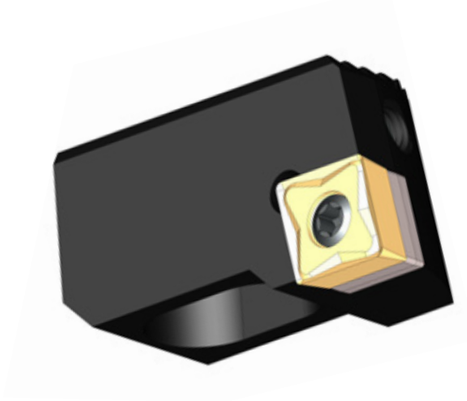

CARTUCCE A 90° PER ALLARGATORI (Ø19,7-180)

ORDINAZIONE		DIMENSIONI		DOTAZIONI STANDARD				INSERTO
CODICE	STOCK	D1 MIN	D1 MAX	VITE FISSAGGIO INSERTO	SUPPORTO	VITE FISSAGGIO SUPPORTO	GRANO DI REGISTRO	
UFM7237	●	19,7	24	M02506V (TX7)	-	-	M3x5G (⬢1,5)	CC..0602..
UFM7240	●	24	28	M02506V (TX7)	-	-	M3x6G (⬢1,5)	CC..0602..
UFM7252	●	28	33	M02506V (TX7)	-	-	M3x6G (⬢1,5)	CC..0602..
UFM6799	●	33	43	M02506V (TX7)	-	-	M3x8G (⬢1,5)	CC..0602..
UFM7276	●	41	51	M03509V (TX15)	-	-	M5x10G (⬢2,5)	CC..09T3..
UFM7279	●	51	64	M03509V (TX15)	-	-	M5x14G (⬢2,5)	CC..09T3..
UFM7281	●	60	77	M04512V (TX15)	71SU	71VI (⬢4,5)	M6x16G (⬢3)	CC..1204..
UFM7826	●	75	95	M04512V (TX15)	71SU	71VI (⬢4,5)	M6x16G (⬢3)	CC..1204..
UFM9071	●	90	120	M04512V (TX15)	71SU	71VI (⬢4,5)	M6x14G (⬢3)	CC..1204..
UFM7982	●	110	140	M04512V (TX15)	71SU	71VI (⬢4,5)	M6x14G (⬢3)	CC..1204..
UFM9072	●	130	180	M04512V (TX15)	71SU	71VI (⬢4,5)	M6x14G (⬢3)	CC..1204..

CARTUCCE A 90° RIBASSATE PER ALLARGATORI (Ø33-180) NEW

ORDINAZIONE		DIMENSIONI		DOTAZIONI STANDARD				INSERTO
CODICE	STOCK	D1 MIN	D1 MAX	VITE FISSAGGIO INSERTO	SUPPORTO	VITE FISSAGGIO SUPPORTO	GRANO DI REGISTRO	
CA.90.43.05	○	33	43	M02506V (TX7)	-	-	M3x8G (⬢1,5)	CC..0602..
CA.90.51.05	○	41	51	M03509V (TX15)	-	-	M5x10G (⬢2,5)	CC..09T3..
CA.90.64.05	○	51	64	M03509V (TX15)	-	-	M5x14G (⬢2,5)	CC..09T3..
CA.90.77.05	○	60	77	M04512V (TX15)	71SU	71VI (⬢4,5)	M6x16G (⬢3)	CC..1204..
CA.90.95.05	○	75	95	M04512V (TX15)	71SU	71VI (⬢4,5)	M6x16G (⬢3)	CC..1204..
CA.90.120.05	○	90	120	M04512V (TX15)	71SU	71VI (⬢4,5)	M6x14G (⬢3)	CC..1204..
CA.90.140.05	○	110	140	M04512V (TX15)	71SU	71VI (⬢4,5)	M6x14G (⬢3)	CC..1204..
CA.90.180.05	○	130	180	M04512V (TX15)	71SU	71VI (⬢4,5)	M6x14G (⬢3)	CC..1204..

Note

● Disponibile | ○ Disponibilità limitata

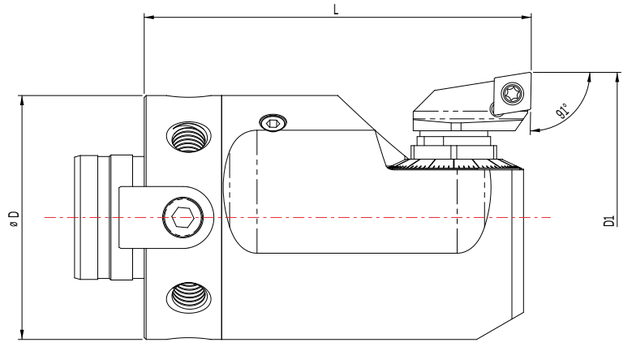

BARENI FINITORI (Ø25-180)

Prebilanciati G6,3 (possibilità di bilanciatura fine G2,5 per diametro richiesto) NEW

ORDINAZIONE		DIMENSIONI							DOTAZIONI STANDARD			INSERTI
CODICE	STOCK	ATTACCO MODULARE D	D1 MIN	D1 MAX	L	MATERIALE	VERS.	PESO KG	CORPO BARENO	UNITÀ MICRO	CHIAVETTA + VITE	
82.24.2526.80	●	24	24,9	26,9	80	ACCIAIO	A	0,2	72.24.2526.50	1MSCR	TAB23499	CC..0602..
82.24.2728.80	●	24	26,9	28,9	80	ACCIAIO	A	0,3	72.24.2728.50	1MSCR	TAB23499	CC..0602..
82.24.2930.80	●	24	28,9	30,9	80	ACCIAIO	A	0,3	72.24.2930.50	1MSCR	TAB23499	CC..0602..
82.24.3132.80	●	24	30,9	32,9	80	ACCIAIO	A	0,3	72.24.3132.50	1MSCR	TAB23499	CC..0602..
82.32.3334.100	●	32	32,9	34,9	100	ACCIAIO	A	0,5	72.24.3334.50	1MSCR	TAB23499	CC..0602..
82.32.3536.100	●	32	34,9	36,9	100	ACCIAIO	A	0,6	72.32.3536.60	2MSCR	TAB12594.1	CC..0602..
82.32.3738.100	●	32	36,9	38,9	100	ACCIAIO	A	0,6	72.32.3738.60	2MSCR	TAB12594.1	CC..0602..
82.32.3940.100	●	32	38,9	40,9	100	ACCIAIO	A	0,7	72.32.3940.60	2MSCR	TAB12594.1	CC..0602..
82.32.4142.100	●	32	40,9	42,9	100	ACCIAIO	A	0,8	72.32.4142.60	2MSCR	TAB12594.1	CC..0602..
82.40.4347.100	●	40	42,9	47,9	100	ACCIAIO	A	0,9	72.40.4347.80	3MSTR	TAB12594.2	TC..1102..
82.40.4852.100	●	40	47,9	52,9	100	ACCIAIO	A	1,1	72.40.4852.80	3MSTR	TAB12594.2	TC..1102..
82.50.5357.100	●	50	52,9	57,9	100	ACCIAIO	A	1,4	72.50.5357.100	3MSTR	TAB3924	TC..1102..
82.50.5862.100	●	50	57,9	62,9	100	ACCIAIO	A	1,7	72.50.5862.100	3MSTR	TAB3924	TC..1102..
82.50.6367.100	●	50	62,9	67,9	100	ACCIAIO	A	1,9	72.50.6367.100	3MSTR	TAB3924	TC..1102..
82.50.6872.100	●	50	67,9	72,9	100	ACCIAIO	A	2,2	72.50.6872.100	3MSTR	TAB3924	TC..1102..
82.63.7080.100	●	63	69,9	80,1	100	LEGA LEGGERA	B	0,9	72.63.7080.100	4MSCR-90°	TAB3923.1	CC..09T3..
82.63.8090.100	●	63	79,9	90,1	100	LEGA LEGGERA	B	1,1	72.63.8090.100	4MSCR-90°	TAB3923.1	CC..09T3..
82.63.90100.100	●	63	89,9	100,1	100	LEGA LEGGERA	B	1,3	72.63.90100.100	4MSCR-90°	TAB3923.1	CC..09T3..
82.80.100110.100	●	80	99,9	110,1	100	LEGA LEGGERA	B	1,7	72.80.100110.100	4MSCR-90°	TAB3923.2	CC..09T3..
82.80.110120.100	●	80	109,9	120,1	100	LEGA LEGGERA	B	1,8	72.80.110120.100	4MSCR-90°	TAB3923.2	CC..09T3..
82.80.120130.100	●	80	119,9	130,1	100	LEGA LEGGERA	B	1,9	72.80.120130.100	4MSCR-90°	TAB3923.2	CC..09T3..
82.80.130140.100	●	80	129,9	140,1	100	LEGA LEGGERA	B	2,1	72.80.130140.100	4MSCR-90°	TAB3923.2	CC..09T3..
82.80.140150.100	●	80	139,9	150,1	100	LEGA LEGGERA	B	2,2	72.80.140150.100	4MSCR-90°	TAB3923.2	CC..09T3..
82.80.150160.100	●	80	149,9	160,1	100	LEGA LEGGERA	B	2,3	72.80.150160.100	4MSCR-90°	TAB3923.2	CC..09T3..
82.80.160170.100	●	80	159,9	170,1	100	LEGA LEGGERA	B	2,5	72.80.160170.100	4MSCR-90°	TAB3923.2	CC..09T3..
82.80.170180.100	●	80	169,9	180,1	100	LEGA LEGGERA	B	2,6	72.80.170180.100	4MSCR-90°	TAB3923.2	CC..09T3..

Note

● Disponibile | ○ Disponibilità limitata

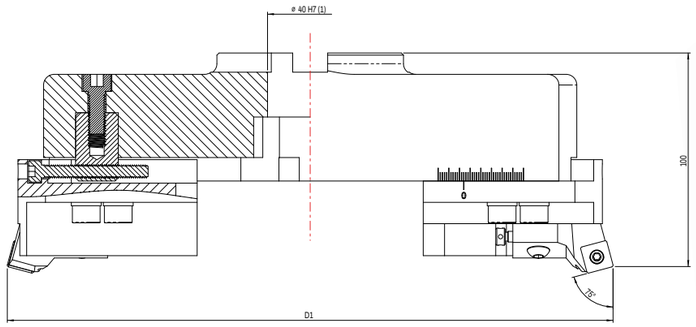

PLATÒ ALLARGATORE DOPPIO TAGLIENTE A 75° (Ø180-500)

ORDINAZIONE		DIMENSIONI			DOTAZIONI STANDARD						INSERTO
CODICE	STOCK	D1 MIN	D1 MAX	PES KG	CORPO PLATÒ	SUPPORTO SGROSSATORE	CARTUCCIA	BUSSOLA + VITE	VITE DI REGISTRO	VITE FISSAGGIO SUPPORTO	
90.40.18.26	●	180	260	4,3	81.40.18.26	ATR11242	SSRCL12CA-12	ATR11245	M6x50VL (⬢5)	M8x25VR(⬢6)	SC..1204..
90.40.26.34	●	260	340	5,2	81.40.26.34	ATR11242	SSRCL12CA-12	ATR11245	M6x65VL (⬢5)	M8x25VR(⬢6)	SC..1204..
90.40.34.42	●	340	420	6,1	81.40.34.42	ATR11242	SSRCL12CA-12	ATR11245	M6x65VL (⬢5)	M8x25VR(⬢6)	SC..1204..
90.40.42.50	●	420	500	7,0	81.40.42.50	ATR11242	SSRCL12CA-12	ATR11245	M6x65VL (⬢5)	M8x25VR(⬢6)	SC..1204..

Note

● Disponibile | ○ Disponibilità limitata
Possibilità di montaggio su portafrese con vite centrale o con n°4 viti M12x45

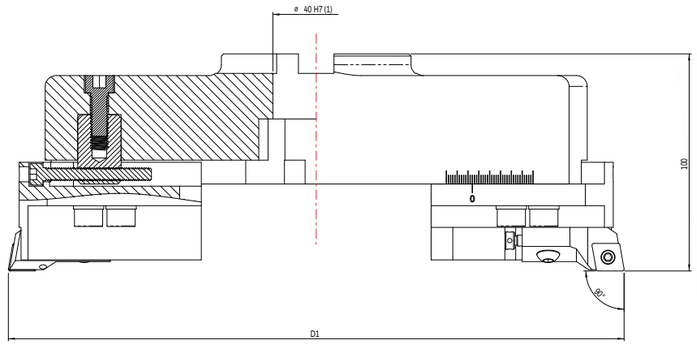

PLATÒ ALLARGATORE DOPPIO TAGLIENTE A 90° (Ø180-500)

ORDINAZIONE		DIMENSIONI			DOTAZIONI STANDARD						INSERTO
CODICE	STOCK	D1 MIN	D1 MAX	PESO KG	CORPO PLATÒ	SUPPORTO SGROSSATORE	CARTUCCIA	BUSSOLA + VITE	VITE DI REGISTRO	VITE FISSAGGIO SUPPORTO	
91.40.18.26	●	180	260	4,3	81.40.18.26	ATR11242	SCGCL12CA-12	ATR11245	M6x50VL (⬢5)	M8x25VR(⬢6)	CC..1204..
91.40.26.34	●	260	340	5,2	81.40.26.34	ATR11242	SCGCL12CA-12	ATR11245	M6x65VL (⬢5)	M8x25VR(⬢6)	CC..1204..
91.40.34.42	●	340	420	6,1	81.40.34.42	ATR11242	SCGCL12CA-12	ATR11245	M6x65VL (⬢5)	M8x25VR(⬢6)	CC..1204..
91.40.42.50	●	420	500	7,0	81.40.42.50	ATR11242	SCGCL12CA-12	ATR11245	M6x65VL (⬢5)	M8x25VR(⬢6)	CC..1204..

Note

● Disponibile | ○ Disponibilità limitata
Possibilità di montaggio su portafrese con vite centrale o con n°4 viti M12x45

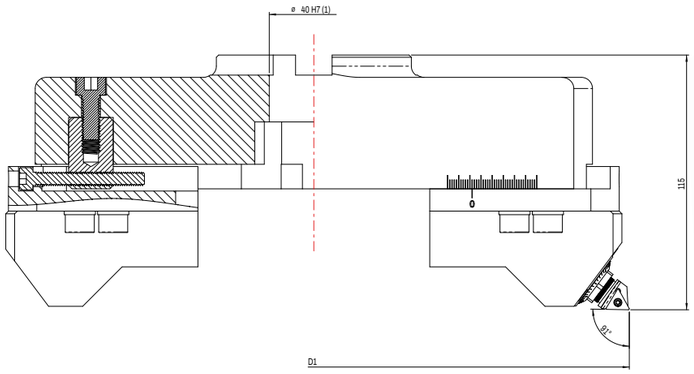

PLATÒ FINITORE

ORDINAZIONE		DIMENSIONI			DOTAZIONI STANDARD							INSERTO
CODICE	STOCK	D1 MIN	D1 MAX	PESO KG	CORPO PLATÒ	SUPPORTO FINITORE	SUPPORTO BILANCIATORE	UNITÀ MICRO	BUSSOLA + VITE	VITE DI REGISTRO	VITE FISSAGGIO SUPPORTO	
92.40.18.26	●	180	260	3,1	81.40.18.26	ATR17866	ATR11244	3MSTR	ATR11245	M6x50VL (⬢5)	M8x25VR(⬢6)	TC..1102..
92.40.26.34	●	260	340	4,0	81.40.26.34	ATR17866	ATR11244	3MSTR	ATR11245	M6x65VL (⬢5)	M8x25VR(⬢6)	TC..1102..
92.40.34.42	●	340	420	4,9	81.40.34.42	ATR17866	ATR11244	3MSTR	ATR11245	M6x65VL (⬢5)	M8x25VR(⬢6)	TC..1102..
92.40.42.50	●	420	500	5,7	81.40.42.50	ATR17866	ATR11244	3MSTR	ATR11245	M6x65VL (⬢5)	M8x25VR(⬢6)	TC..1102..

Note

● Disponibile | ○ Disponibilità limitata
Possibilità di montaggio su portafrese con vite centrale o con n°4 viti M12x45

SUPPORTO PORTACARTUCCE PER PLATÒ

ORDINAZIONE		DIMENSIONI
CODICE	STOCK	PESO KG
ATR11242	●	1,2

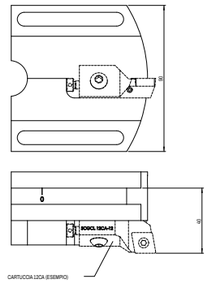

*N.B. I supporti vengono forniti privi di cartucce

SUPPORTO PORTA UNITÀ MICRO PER PER PLATÒ

ORDINAZIONE		DIMENSIONI
CODICE	STOCK	PESO KG
ATR17866	●	0,6

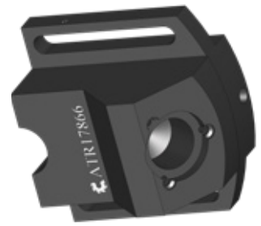

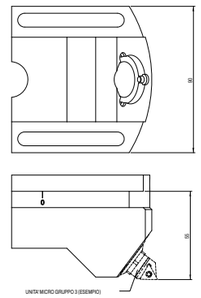

*N.B. I supporti vengono forniti privi di unita' micro.
Su richiesta fornibile con sede per unita' micro con fissaggio a 2 viti (tipo Valenite)

SUPPORTO BILANCIATORE PER PLATÒ

ORDINAZIONE		DIMENSIONI
CODICE	STOCK	PESO KG
ATR11244	●	0,6

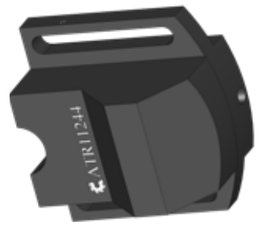

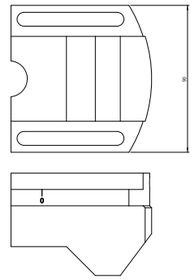

Note

● Disponibile | ○ Disponibilità limitata

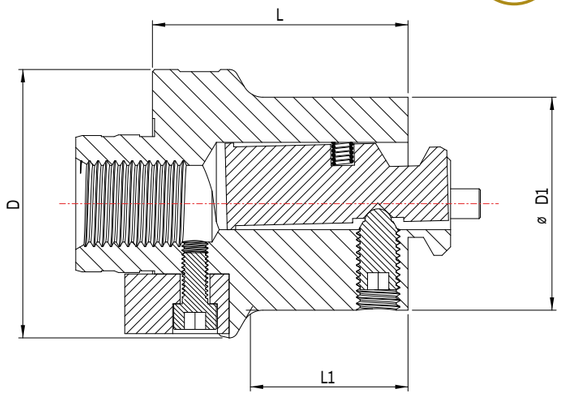

ADATTATORI PORTATESTINE A CODA DI RONDINE

ORDINAZIONE		DIMENSIONI					DOTAZIONI STANDARD			
CODICE	STOCK	ATTACCO MODULARE D	D1	L	L1	PESO KG	CHIAVETTA + VITE	LEVA + MOLLA	VITE DI FERMO	GRANO DI FISSAGGIO
50.24.24.50	●	24	24	50	-	0,20	TAB23499	TAB1950.25	TAB1949.01(⬢2)	TAB1948.01(⬢4)
50.32.24.50	●	32	24	50	31	0,20	TAB12594.1	TAB1950.25	TAB1949.01(⬢2)	TAB1948.01(⬢4)
50.40.32.50	●	40	32	50	31	0,40	TAB12954.2	TAB1950.32	TAB1949.01(⬢2)	TAB1948.02(⬢4)
50.50.24.82	●	50	24	82	55,5	0,60	TAB3924	TAB1950.25	TAB1949.01(⬢2)	TAB1948.01(⬢4)
50.50.32.76	●	50	32	76	51,5	0,70	TAB3924	TAB1950.32	TAB1949.01(⬢2)	TAB1948.02(⬢4)
50.50.40.70	●	50	40	70	48	0,90	TAB3924	TAB1950.40	TAB1949.02(⬢2,5)	TAB1948.03(⬢5)
50.50.50.60	●	50	50	60	-	1,00	TAB3924	TAB1950.50	TAB1949.02(⬢2,5)	TAB1948.04(⬢5)
50.63.24.82	●	63	24	82	49	1,00	TAB3923.1	TAB1950.25	TAB1949.01(⬢2)	TAB1948.01(⬢4)
50.63.32.76	●	63	32	76	45	1,00	TAB3923.1	TAB1950.32	TAB1949.01(⬢2)	TAB1948.02(⬢4)
50.63.40.70	●	63	40	70	41,5	1,10	TAB3923.1	TAB1950.40	TAB1949.02(⬢2,5)	TAB1948.03(⬢5)
50.63.50.60	●	63	50	60	34,5	1,20	TAB3923.1	TAB1950.50	TAB1949.02(⬢2,5)	TAB1948.04(⬢5)
50.63.63.87	●	63	63	87	-	2,30	TAB3923.1	TAB1950.63	TAB1949.02(⬢2,5)	TAB1948.05(⬢6)
50.63.80.70	●	63	80	70	43	2,70	TAB3923.1	TAB1950.80	TAB1949.02(⬢2,5)	TAB1948.06(⬢6)
50.80.24.82	●	80	24	82	44	1,40	TAB3923.2	TAB1950.25	TAB1949.01(⬢2)	TAB1948.01(⬢4)
50.80.32.76	●	80	32	76	40	1,50	TAB3923.2	TAB1950.32	TAB1949.01(⬢2)	TAB1948.02(⬢4)
50.80.40.70	●	80	40	70	36,5	1,60	TAB3923.2	TAB1950.40	TAB1949.02(⬢2,5)	TAB1948.03(⬢5)
50.80.50.60	●	80	50	60	29,5	1,70	TAB3923.2	TAB1950.50	TAB1949.02(⬢2,5)	TAB1948.04(⬢5)
50.80.63.87	●	80	63	87	60	2,70	TAB3923.2	TAB1950.63	TAB1949.02(⬢2,5)	TAB1948.05(⬢6)
50.80.80.70	●	80	80	70	-	3,00	TAB3923.2	TAB1950.80	TAB1949.02(⬢2,5)	TAB1948.06(⬢6)

Note

● Disponibile | ○ Disponibilità limitata

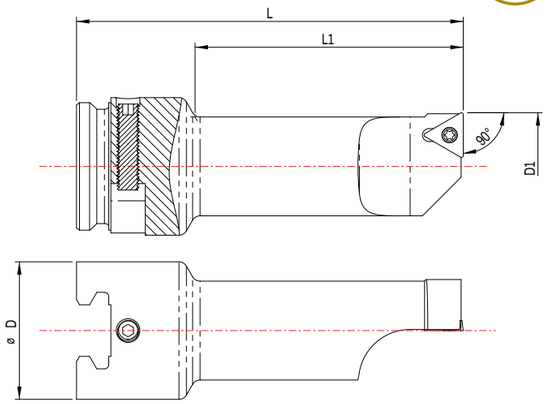

TESTINE A CODA DI RONDINE A 90° (Ø15-42)

ORDINAZIONE		DIMENSIONI						DOTAZIONI STANDARD		INSERTO
CODICE	STOCK	ATTACCO CODA DI RONDINE D	D1 MIN	D1 MAX	L	L1	PESO KG	VITE FISSAGGIO INSERTO	GRANO DI REGISTRO	
100.32.19.65	○	32	15	19	65	40	0,14	M02506V (TX7)	M5x20G (⬢2,5)	TC.. 1102..
100.32.25.75	○	32	19	25	75	50	0,18	M02506V (TX7)	M5x20G (⬢2,5)	TC.. 1102..
100.32.32.90	○	32	25	32	90	65	0,30	M02506V (TX7)	M5x20G (⬢2,5)	TC.. 1102..
100.32.42.115	○	32	31,5	42	115	90	0,54	M03509V (TX15)	M5x20G (⬢2,5)	TC.. 16T3..

Note

● Disponibile | ○ Disponibilità limitata

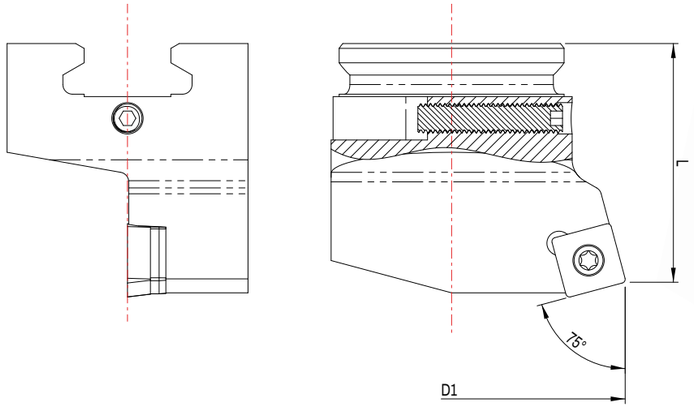

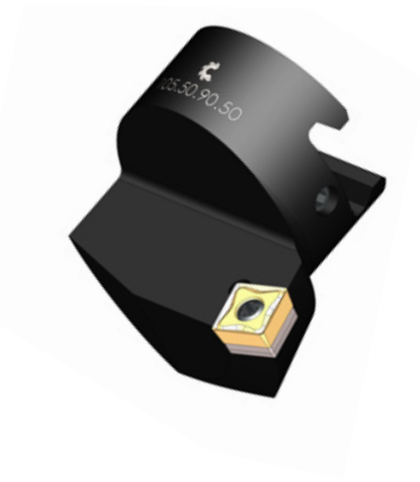

TESTINE A CODA DI RONDINE A 75° (Ø32-90)

ORDINAZIONE		DIMENSIONI					DOTAZIONI STANDARD				INSERTO
CODICE	STOCK	ATTACCO CODA DI RONDINE D	D1 MIN	D1 MAX	L	PESO KG	VITE FISSAGGIO	SUPPORTO	VITE FISSAGGIO SUPPORTO	GRANO DI REGISTRO	
105.24.44.32	○	24	32	44	32	0,10	M03509V (TX15)	-	-	M5x14G (⬢2,5)	SC..09T3..
105.32.56.34	○	32	40	56	34	0,14	M04512V (TX15)	-	-	M5x20G (⬢2,5)	SC..1204..
105.40.72.40	○	40	50	72	40	0,24	M04512V (TX15)	-	-	M5x25G (⬢2,5)	SC..1204..
105.50.90.50	○	50	63	90	50	0,52	M04512V (TX15)	72SU	71VI (⬢4,5)	M6x30G (⬢3)	SC..1204..

Note

● Disponibile | ○ Disponibilità limitata

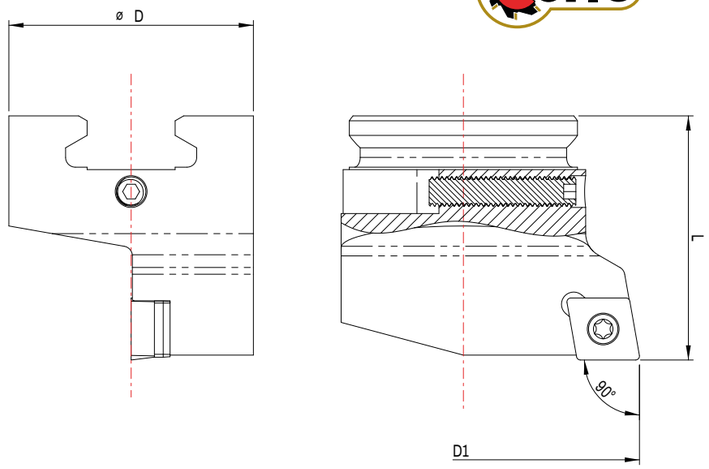

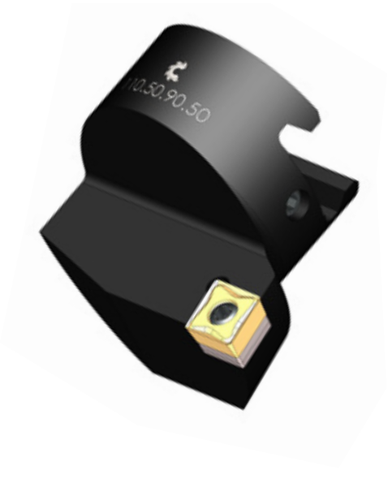

TESTINE A CODA DI RONDINE A 90° (Ø32-90)

ORDINAZIONE		DIMENSIONI					DOTAZIONI STANDARD				INSERTO
CODICE	STOCK	ATTACCO CODA DI RONDINE D	D1 MIN	D1 MAX	L	PESO KG	VITE FISSAGGIO	SUPPORTO	VITE FISSAGGIO SUPPORTO	GRANO DI REGISTRO	
110.24.44.32	○	24	32	44	32	0,1	M03509V (TX15)	-	-	M5x14G (⬢2,5)	CC..09T3..
110.32.56.34	○	32	40	56	34	0,1	M04512V (TX15)	-	-	M5x20G (⬢2,5)	CC..1204..
110.40.72.40	○	40	50	72	40	0,3	M04512V (TX15)	-	-	M5x25G (⬢2,5)	CC..1204..
110.50.90.50	○	50	63	90	50	0,5	M04512V (TX15)	71SU	71VI (⬢4,5)	M6x30G (⬢3)	CC..1204..

Note

● Disponibile | ○ Disponibilità limitata

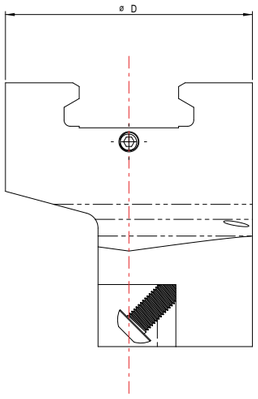

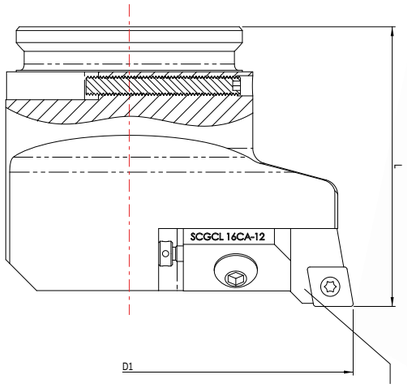

CARTUCCIA 16CA (ESEMPIO)

TESTINE A CODA DI RONDINE PORTACARTUCCE TIPO 16CA(1) (Ø80-250)

ORDINAZIONE		DIMENSIONI					DOTAZIONI STANDARD	
CODICE	STOCK	ATTACCO CODA DI RONDINE D	D1 MIN	D1 MAX	L	PESO KG	GRANO DI REGISTRO	VITE FISSAGGIO CARTUCCIA
115.63.112.63	●	63	80	112	63	0,8	M6x40G (⬢3)	M8x30VBR (⬢5)
115.80.142.90	●	80	100	142	90	2,4	M6x50G (⬢3)	M8x30VBR (⬢5)
115.80.160.90	●	80	130	160	90	2,6	M6x50G (⬢3)	M8x30VBR (⬢5)
115.80.190.90	●	80	160	190	90	2,9	M6x50G (⬢3)	M8x30VBR (⬢5)
115.80.220.90	●	80	190	220	90	3,0	M6x50G (⬢3)	M8x30VBR (⬢5)
115.80.250.90	●	80	220	250	90	3,3	M6x50G (⬢3)	M8x30VBR (⬢5)

Note

● Disponibile | ○ Disponibilità limitata
(1) Le testine vengono fornite prive di cartucce. Per tipologia vedere sezione CARTUCCE (pag.93)

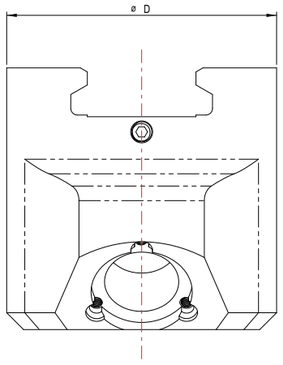

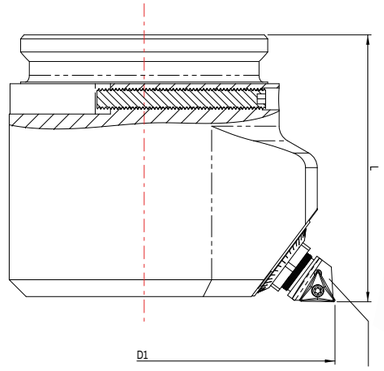

UNITA' MICRO GRUPPO 3 (ESEMPIO)

TESTINE A CODA DI RONDINE PER UNITÀ MICRO(1) (Ø25-250)

ORDINAZIONE		DIMENSIONI					DOTAZIONI STANDARD	UNITÀ MICRO
CODICE	STOCK	ATTACCO CODA DI RONDINE D	D1 MIN	D1 MAX	L	PESO KG	GRANO DI REGISTRO	TIPO UNITÀ MICRO
122.24.37.40	●	24	25	37	40	0,1	M5x14G (⬢2,5)	1MS...
122.32.37.91	●	32	25	37	91(2)	0,3	M5x20G (⬢2,5)	1MS...
122.24.44.36	●	24	32	44	36	0,1	M5x14G (⬢2,5)	1MS...
122.32.56.45	●	32	40	56	45	0,2	M5x20G (⬢2,5)	2MS...
122.40.72.56	●	40	50	72	56	0,4	M5x25G (⬢2,5)	3MS...
122.50.90.56	●	50	63	90	56	0,6	M6x30G (⬢3)	3MS...
122.63.112.72	●	63	80	112	72	1,4	M6x40G (⬢3)	3MS...
122.80.142.80	●	80	100	142	80	2,7	M6x50G (⬢3)	3MS...
122.80.160.90	●	80	130	160	90	3,6	M6x50G (⬢3)	3MS...
122.80.190.90	●	80	160	190	90	4,2	M6x50G (⬢3)	3MS...
122.80.220.90	●	80	190	220	90	4,4	M6x50G (⬢3)	3MS...
122.80.250.90	●	80	220	250	90	4,5	M6x50G (⬢3)	3MS...

Note

● Disponibile | ○ Disponibilità limitata
Su richiesta fornibile con sede per unita' micro con fissaggio a 2 viti (tipo Valenite)
(1) Le testine vengono fornite prive di cartucce. Per tipologia vedere sezione CARTUCCE (pag.93)
(2) Dal campo di lavoro D1=25 a D1=32 la profondità utile di lavoro è 70mm

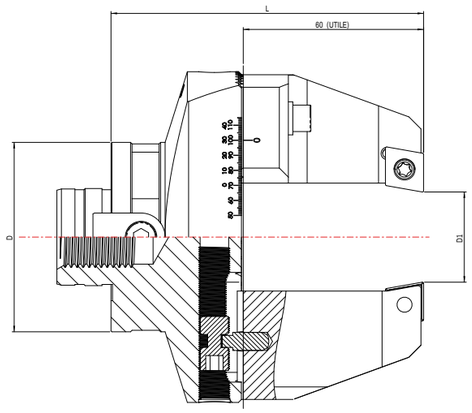

BARENI SGROSSATORI PER ESTERNI (Ø0-150)

ORDINAZIONE		DIMENSIONI					DOTAZIONI STANDARD					INSERTO
CODICE	STOCK	ATTACCO MODULARE D	D1 MIN	D1 MAX	L	PESO KG	CORPO BARENO	CARTUCCIA	CHIAVETTA + VITE	VITE FISSAGGIO + RONDELLA	VITE REGOLAZIONE	
83.63.110.104	●	63	0	30	104	1,8	87.63.110.43	B25062	TAB3923.1	P28757	B21253	CC..1204..
83.80.165.104	●	80	28	85	104	3,1	87.80.165.43	B25062	TAB3923.2	P28757	B21253	CC..1204..
NEW 83.80.230.119	○	80	83	150	119	5,3	87.80.230.58	B25062	TAB3923.2	P28757	B21253	CC..1204..

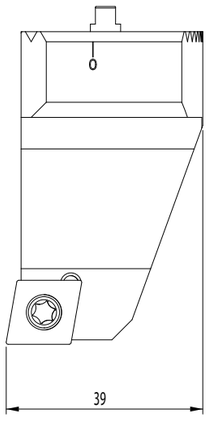

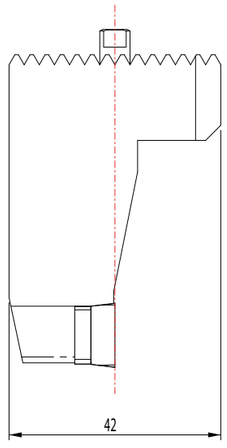

BARENI SGROSSATORI PER ESTERNI (Ø0-85)

ORDINAZIONE		DIMENSIONI	DOTAZIONI STANDARD				INSERTO
CODICE	STOCK	PESO KG	VITE FISSAGGIO INSERTO	SUPPORTO	VITE FISSAGGIO SUPPORTO	SPINA	
B25062	●	0,4	M04512V (TX15)	71SU	71VI (⬢4,5)	B21254	CC..1204..

Note

● Disponibile | ○ Disponibilità limitata

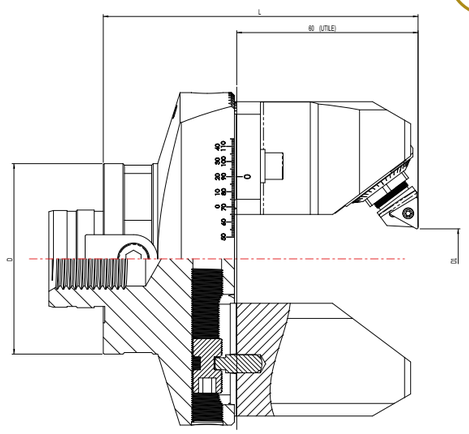

BARENI FINITORI PER ESTERNI (Ø0-150)

ORDINAZIONE		DIMENSIONI					DOTAZIONI STANDARD							INSERTO
CODICE	STOCK	ATTACCO MODULARE D	D1 MIN	D1 MAX	L	PESO KG	CORPO BARENO	CARTUCCIA MICRO	UNITÀ MICRO	CARTUCCIA BILANCIATRICE	CHIAVETTA + VITE	VITE FISAGGIO CARTUCCE	VITE REGOLAZIONE	
84.63.110.104	●	63	0	30	104	2,4	87.63.110.43	B25063	3MSTL	B25064	TAB3923.1	P28757	B21253	TC..1102..
84.80.165.104	●	80	28	85	104	3,7	87.80.165.43	B25063	3MSTL	B25064	TAB3923.2	P28757	B21253	TC..1102..
NEW 84.80.230.119	○	80	83	150	119	5,5	87.80.230.58	B25063	3MSTL	B25064	TAB3923.2	P28757	B21253	TC..1102..

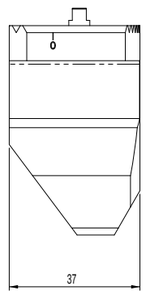

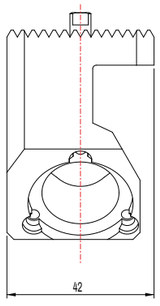

CARTUCCIA PER BARENI FINITORI PER ESTERNI

ORDINAZIONE		DIMENSIONI	DOTAZIONI STANDARD
CODICE	STOCK	PESO KG	SPINA
B25063	●	0,4	B21254

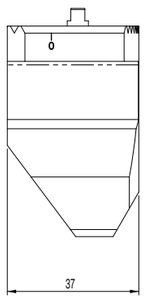

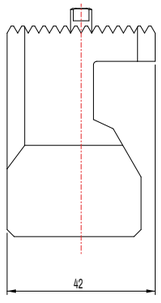

CARTUCCIA BILANCIATRICE PER BARENI FINITORI PER ESTERNI

ORDINAZIONE		DIMENSIONI	DOTAZIONI STANDARD
CODICE	STOCK	PESO KG	SPINA
B25064	●	0,4	B21254

Note

● Disponibile | ○ Disponibilità limitata

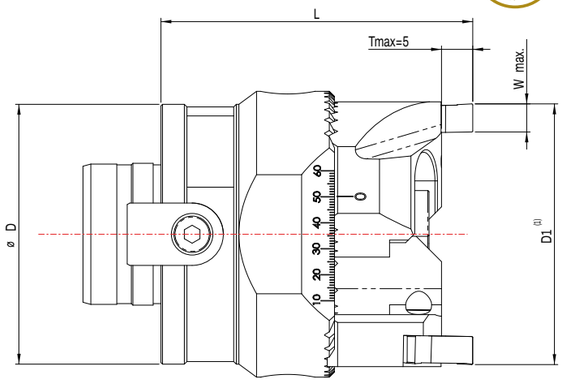

BARENI PER GOLE ASSIALI (Ø10-230)

Da Ø10 a Ø40 montare una sola cartuccia

ORDINAZIONE		DIMENSIONI						DOTAZIONI STANDARD					INSERTO
CODICE	STOCK	ATTACCO MODULARE D	D1 MIN	D1 MAX	L	W MAX	PESO KG	CORPO BARENO	CARTUCCE	CHIAVETTA + VITE	VITE FISAGGIO CARTUCCE	VITE REGOLAZIONE	
88.50.56.60	●	50	10	56	60	5,4	0,7	87.50.56.33	B21191	TAB3924	P28757	B21253	R315...
88.63.110.70	●	63	55	110	70	5,4	1,5	87.63.110.43	B21191	TAB3923.1	P28757	B21253	R315...
88.80.165.70	●	80	108	165	70	5,4	2,8	87.80.165.43	B21191	TAB3923.2	P28757	B21253	R315...
NEW 88.80.230.85	○	80	163	230	85	5,4	4,5	87.80.220.48	B21191	TAB3923.2	P28757	B21253	R315...
NEW 89.50.56.60	○	50	15	60	60	7,1	0,7	87.50.56.33	B85694	TAB3924	P28757	B21253	R315...
NEW 89.63.110.70	○	63	60	114	70	7,1	1,5	87.63.110.43	B85694	TAB3923.1	P28757	B21253	R315...
NEW 89.80.165.70	○	80	110	168	70	7,1	2,8	87.80.165.43	B85694	TAB3923.2	P28757	B21253	R315...
NEW 89.80.230.85	○	80	165	230	85	7,1	4,5	87.80.220.48	B85694	TAB3923.2	P28757	B21253	R315...

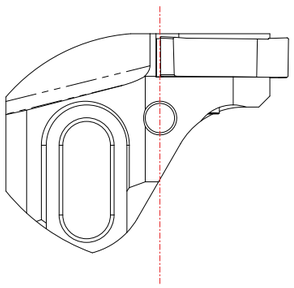

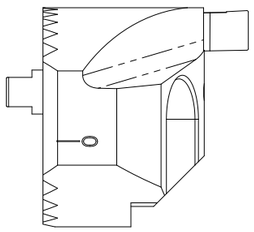

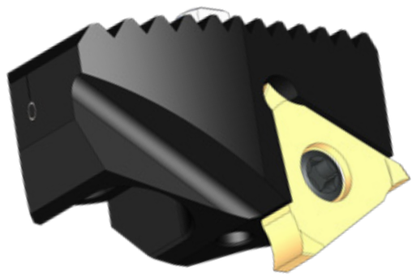

CARTUCCE PER BARENI GOLE ASSIALI

ORDINAZIONE		DOTAZIONI STANDARD		INSERTO
CODICE	STOCK	VITE FISSAGGIO INSERTO	SPINA	
B21191	●	5.12T20P	B21254	R315...
B85694	○	5.12T20P	B21254	R315...

Note

● Disponibile | ○ Disponibilità limitata

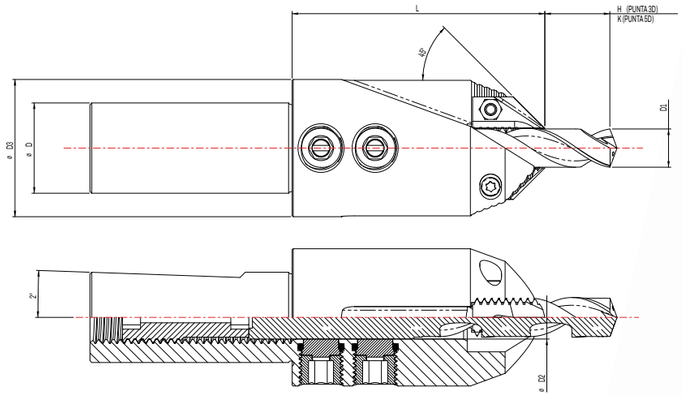

BARENI PORTAPUNTE PER SMUSSI

ORDINAZIONE		DIMENSIONI										
CODICE	STOCK	ATTACCO CILINDRICO D	D1 MIN	D1 MAX	K MIN	K MAX	H MIN	H MAX	D2	D3	L	PESO KG
230.0604.WN16.45	●	16	4,1	6	6	16	15	26	6	26	45	0,2
230.0806.WN20.50	●	20	6,1	8	10	25	24	36	8	28	50	0,2
230.1008.WN20.55	●	20	8,1	10	14	30	29	43	10	31	55	0,3
230.1210.WN25.70	●	25	10,1	12	17	35	34	53	12	38	70	0,5
230.1412.WN25.70	●	25	12,1	14	20	43	42	62	14	39	70	0,5
230.1614.WN32.75	●	32	14,1	16	20	42	41	65	16	40	75	0,7
230.1816.WN32.80	●	32	16,1	18	23	50	49	73	18	43	80	0,8
230.2018.WN32.85	●	32	18,1	20	25	55	54	76	20	45	85	0,9

ORDINAZIONE	DOTAZIONI STANDARD					INSERTO
CODICE	VITE FISSAGGIO INSERTO	GRANO DI BLOCCAGGIO	O-RING	PASTIGLIA	GRANO DI REGISTRO	
230.0604.WN16.45	M0308TC	B10422	OR2021	44918P	B19110	231.0408.45
230.0806.WN20.50	M0308TC	B10422	OR2021	44949P	B20840	231.0408.45
230.1008.WN20.55	M0308TC	B10422	OR2021	44954P	B20841	231.0820.45
230.1210.WN25.70	M0308TC	B18744	OR2037	B18745	B20842	231.0820.45
230.1412.WN25.70	M0308TC	B18744	OR2037	B18757	B21128	231.0820.45
230.1614.WN32.75	M0308TC	B18744	OR2037	B21141	B21142	231.0820.45
230.1816.WN32.80	M0308TC	B18744	OR2037	B21143	B21142	231.0820.45
230.2018.WN32.85	M0308TC	B18744	OR2037	B21145	B21146	231.0820.45

Note

● Disponibile | ○ Disponibilità limitata

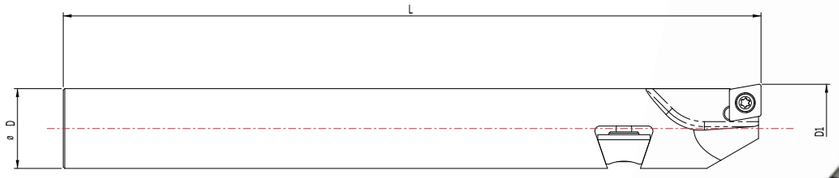

BARENI MICROREGISTRABILI PER FINITURA FORI SPINE(1)

ORDINAZIONE		DIMENSIONI				DOTAZIONI STANDARD		INSERTO
CODICE	STOCK	ATTACCO CILINDRICO D	D1 MIN	D1 MAX	L	VITE FISSAGGIO INSERTO	GRUPPO DI REGOLAZIONE	
FLEX.1008.100.C6	○	8	9,8	10	100	M02506V(TX7)	B21920	CC..060204
FLEX.1110.100.C6	○	10	10,8	11	100	M02506V (TX7)	B21921	CC..060204
FLEX.1210.100.C6	○	10	11,8	12	100	M02506V(TX7)	B21921	CC..060204
FLEX.1310.120.C6	○	12	12,8	13	120	M02506V (TX7)	B21922	CC..060204
FLEX.1412.120.C6	○	12	13,8	14	120	M02506V(TX7)	B21922	CC..060204
FLEX.1512.120.C6	○	12	14,8	15	120	M02506V (TX7)	B21922	CC..060204
FLEX.1614.120.C6	○	14	15,8	16	120	M02506V(TX7)	B21923	CC..060204
FLEX.1714.120.C6	○	14	16,8	17	120	M02506V (TX7)	B21923	CC..060204
FLEX.1816.140.C6	○	16	17,8	18	140	M02506V(TX7)	B21923	CC..060204
FLEX.1916.140.C6	○	16	18,8	19	140	M02506V (TX7)	B21923	CC..060204
FLEX.2018.140.C6	○	18	19,8	20	140	M02506V(TX7)	B21924	CC..060204
FLEX.2118.140.C9	○	18	20,8	21	140	M03509V (TX15)	B21924	CC..09T308
FLEX.2218.160.C9	○	20	21,8	22	160	M03509V (TX15)	B21925	CC..09T308
FLEX.2320.160.C9	○	20	22,8	23	160	M03509V (TX15)	B21925	CC..09T308
FLEX.2420.160.C9	○	20	23,8	24	160	M03509V (TX15)	B21925	CC..09T308
FLEX.2520.160.C9	○	20	24,8	25	160	M03509V (TX15)	B21925	CC..09T308

Note

● Disponibile | ○ Disponibilità limitata
(1) A richiesta fornibile con stelo in metallo antivibrante (consegna 4 settimane)

Idraulica

Indice idraulica

BARENI PER LAMATURA E SMUSSO SU FILETTATURE GAS/ METRICHE
pag. 82

BARENI PER LAMATURA E SMUSSO SU FILETTATURE GAS/ METRICHE
pag. 83

BARENI PER SEDI VALVOLA SAE "UN"
pag. 84

BARENI PER SEDI VALVOLA SAE "METRICHE"
pag. 85

BARENI PER SEDI VALVOLA SAE "GAS"
pag. 86

INSERTI
pag. 87

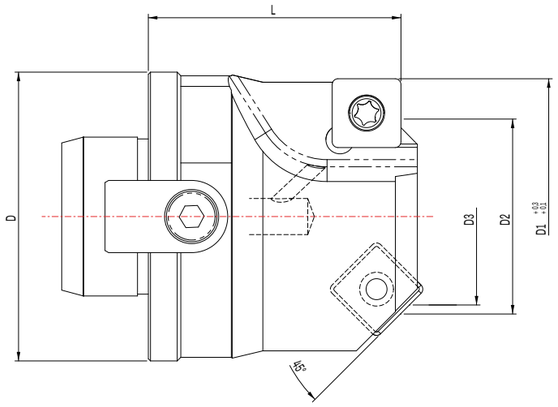

BARENI PER LAMATURA E SMUSSO SU FILETTATURE GAS

ORDINAZIONE			DIMENSIONI						DOTAZIONI STANDARD			INSERTI	
CODICE	FILETTO GAS	STOCK	ATTACCO MODULARE D	D1 +0,3 +0,1	D2	D3 Ømin FORO	L	PESO KG	CHIAVETTA + VITE	VITE INSERTO LAMATURA	VITE INSERTO SMUSSO	LAMATURA	SMUSSO
220.G018.19.25	1/8	●	19	17	9,9	8,7	25	0,1	TAB23831	M02506V (TX7)	M0204V (TX6)	SP..0602..	TC..06T1..
220.G014.19.25	1/4	●	19	22	13,4	11,6	25	0,1	TAB23831	M02506V (TX7)	M02506V (TX7)	SP..0602..	TC..06T1..
220.G038.24.25	3/8	●	24	26	16,9	15	25	0,1	TAB23499	M03509V (TX15)	M02506V (TX7)	SC..09T3..	CC..0602..
220.G012.32.30	1/2	●	32	30	21,4	19	30	0,1	TAB12594.1	M03509V (TX15)	M02506V (TX7)	SC..09T3..	CC..0602..
220.G034.40.35	3/4	●	40	38	26,9	24,5	35	0,3	TAB12594.2	M03509V (TX15)	M03509V (TX15)	SC..09T3..	SC..09T3..
220.G100.40.35	1"	●	40	46	33,4	30,5	35	0,4	TAB12594.2	M03509V (TX15)	M03509V (TX15)	SC..09T3..	SC..09T3..
220.G114.50.50	1"1/4	●	50	57	42,4	39,5	50	0,7	TAB3924	M04512V (TX15)	M04512V (TX15)	SC..1204..	SC..1204..

BARENI PER LAMATURA E SMUSSO SU FILETTATURE METRICHE

ORDINAZIONE			DIMENSIONI						DOTAZIONI STANDARD			INSERTI	
CODICE	FILETTO METRICO	STOCK	ATTACCO MODULARE D	D1 +0,3 +0,1	D2	D3 Ømin FORO	L	PESO KG	CHIAVETTA + VITE	VITE INSERTO LAMATURA	VITE INSERTO SMUSSO	LAMATURA	SMUSSO
220.M1010.19.25	M10x1	●	19	19	10,5	9	25	0,1	TAB23831	M02506V (TX7)	M0204V (TX6)	SP..0602..	TC..06T1..
220.M1215.19.25	M12x1,5	●	19	22	12,5	10,5	25	0,1	TAB23831	M02506V (TX7)	M02506V (TX7)	SP..0602..	CC..0602..
220.M1415.24.25	M14x1,5	●	24	23	14,5	12,5	25	0,1	TAB23499	M02506V (TX7)	M02506V (TX7)	SP..0602..	SP..0602..
220.M1615.24.25	M16x1,5	●	24	26	16,5	14,5	25	0,1	TAB23499	M03509V (TX15)	M02506V (TX7)	SC..09T3..	CC..0602..
220.M1815.24.25	M18x1,5	●	24	28	18,5	16,5	25	0,1	TAB23499	M03509V (TX15)	M02506V (TX7)	SC..09T3..	CC..0602..
220.M2015.32.30	M20x1,5	●	32	30	20,5	18,5	30	0,1	TAB12594.1	M03509V (TX15)	M02506V (TX7)	SC..09T3..	CC..0602..
220.M2215.32.30	M22x1,5	●	32	33	22,5	20,5	30	0,2	TAB12594.1	M03509V (TX15)	M02506V (TX7)	SC..09T3..	CC..0602..
220.M2615.40.35	M26x1,5	●	40	38	26,5	24,5	35	0,3	TAB12594.2	M03509V (TX15)	M03509V (TX15)	SC..09T3..	SC..09T3..
220.M3315.40.35	M33x1,5	●	40	45	33,5	30,5	35	0,3	TAB12594.2	M03509V (TX15)	M03509V (TX15)	SC..09T3..	SC..09T3..

Note

● Disponibile | ○ Disponibilità limitata

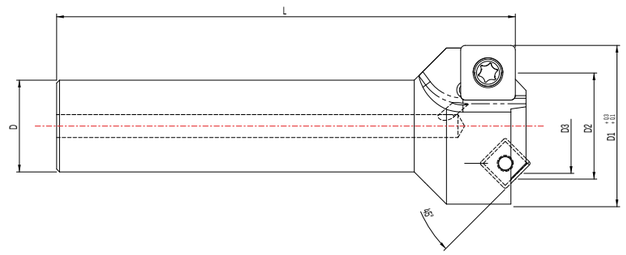

BARENI PER LAMATURA E SMUSSO SU FILETTATURE GAS

ORDINAZIONE			DIMENSIONI						DOTAZIONI STANDARD		INSERTI	
CODICE	FILETTO GAS	STOCK	ATTACCO CILINDRICO D	D1 +0,3 +0,1	D2	D3 Ømin FORO	L	PESO KG	VITE INSERTO LAMATURA	VITE INSERTO SMUSSO	LAMATURA	SMUSSO
222.G018.C16.80	1/8	●	16	17	9,9	8,7	80	0,1	M02506V (TX7)	M0204V (TX6)	SP..0602..	TC..0902..
222.G014.C16.80	1/4	●	16	22	13,4	11,6	80	0,1	M02506V (TX7)	M02506V (TX7)	SP..0602..	SP..0602..
222.G038.C16.80	3/8	●	16	26	16,9	15	80	0,1	M03509V (TX15)	M02506V (TX7)	SC..09T3..	SP..0602..
222.G012.C20.90	1/2	●	20	30	21,4	19	90	0,2	M03509V (TX15)	M02506V (TX7)	SC..09T3..	SP..0602..
222.G034.C20.90	3/4	●	20	38	26,9	24,5	90	0,3	M03509V (TX15)	M03509V (TX15)	SC..09T3..	SC..09T3..
222.G100.C25.100	1"	●	25	46	33,4	30,5	100	0,5	M03509V (TX15)	M03509V (TX15)	SC..09T3..	SC..09T3..
222.G114.C32.110	1"1/4	●	32	57	42,4	39,5	110	0,9	M04512V (TX15)	M04512V (TX15)	SC..1204..	SC..1204..

BARENI PER LAMATURA E SMUSSO SU FILETTATURE METRICHE

ORDINAZIONE			DIMENSIONI						DOTAZIONI STANDARD		INSERTI	
CODICE	FILETTO METRICO	STOCK	ATTACCO CILINDRICO D	D1 +0,3 +0,1	D2	D3 Ømin FORO	L	PESO KG	VITE INSERTO LAMATURA	VITE INSERTO SMUSSO	LAMATURA	SMUSSO
222.M1010.C16.80	M10x1	○	16	19	10,5	9	80	0,1	M02506V (TX7)	M0204V (TX6)	SP..0602..	TC..0902..
222.M1215.C16.80	M12x1,5	○	16	22	12,5	10,5	80	0,1	M02506V (TX7)	M02506V (TX7)	SP..0602..	SP..0602..
222.M1415.C16.80	M14x1,5	○	16	23	14,5	12,5	80	0,1	M02506V (TX7)	M02506V (TX7)	SP..0602..	SP..0602..
222.M1615.C16.80	M16x1,5	○	16	26	16,5	14,5	80	0,1	M03509V (TX15)	M02506V (TX7)	SC..09T3..	SP..0602..
222.M1815.C16.80	M18x1,5	○	16	28	18,5	16,5	80	0,1	M03509V (TX15)	M02506V (TX7)	SC..09T3..	SP..0602..
222.M2015.C20.90	M20x1,5	○	20	30	20,5	18,5	90	0,2	M03509V (TX15)	M02506V (TX7)	SC..09T3..	SP..0602..
222.M2215.C20.90	M22x1,5	○	20	33	22,5	20,5	90	0,2	M03509V (TX15)	M02506V (TX7)	SC..09T3..	SP..0602..
222.M2615.C20.90	M26x1,5	○	20	38	26,5	24,5	90	0,3	M03509V (TX15)	M03509V (TX15)	SC..09T3..	SC..09T3..
222.M3315.C25.100	M33x1,5	○	25	45	33,5	30,5	100	0,5	M03509V (TX15)	M03509V (TX15)	SC..09T3..	SC..09T3..

Note

● Disponibile | ○ Disponibilità limitata

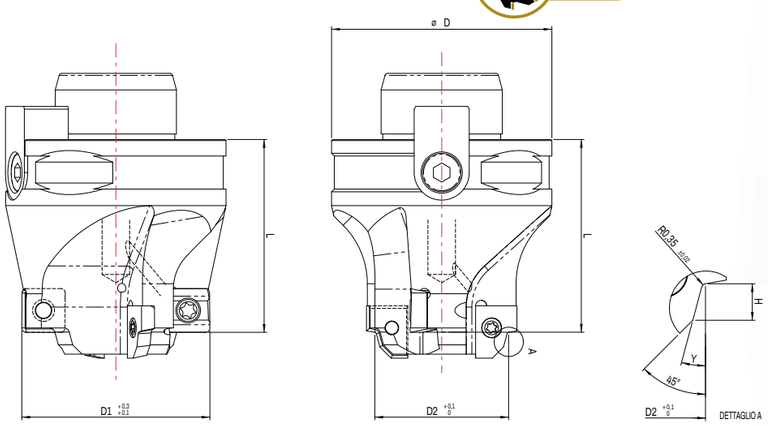

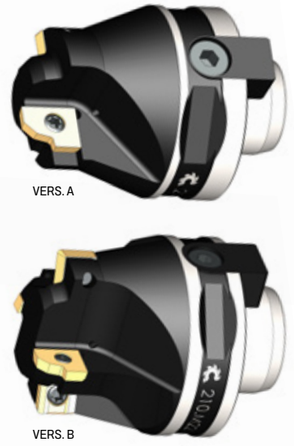

BARENI PER SEDI VALVOLA SAE “UN” J19626-1

ORDINAZIONE			DIMENSIONI								
CODICE	SV “SAE”	STOCK	ATTACCO MODULARE D	D1 +0,3 +0,1	D2 +0,1 0	L	H PEZZO	H INSERTO	Y	VERS.	PESO KG
210.U0716.24.25	7/16-20	●	24	22	12,4	25	2,4	2,65	12°	A	0,1
210.U0120.32.30	1/2-20	●	32	23	14	30	2,4	2,65	12°	A	0,1
210.U0916.32.30	9/16-18	●	32	26	15,6	30	2,5	2,65	12°	B	0,1
210.U0340.32.30	3/4-16	●	32	32	20,6	30	2,5	2,65	15°	B	0,1
210.U0780.40.35	7/8-14	●	40	35	23,9	35	2,5	2,65	15°	B	0,2
210.U1116.50.40	1” 1/16-12	●	50	42	29,2	40	3,3	3,6	15°	B	0,4
210.U1316.50.40	1” 3/16-12	●	50	46	32,3	40	3,3	3,6	15°	B	0,5
210.U1516.50.40	1” 5/16-12	●	50	50	35,5	40	3,3	3,6	15°	B	0,5
210.U1580.63.50	1” 5/8-12	●	63	60	43,5	50	3,3	3,6	15°	B	0,9
210.U1780.63.50	1” 7/8-12	●	63	65	49,8	50	3,3	3,6	15°	B	1,0

ORDINAZIONE	DOTAZIONI STANDARD			INSERTI	
CODICE	CHIAVETTA + VITE	VITE INSERTO SEDE VALVOLA	VITE INSERTO LAMATURA	SEDE VALVOLA	LAMATURA
210.U0716.24.25	TAB23499	M025045V (TX7)	M02506V (TX7)	200.0265.12÷202.0265.12	SPFX0602.. L
210.U0120.32.30	TAB12594.1	M025045V (TX7)	M02506V (TX7)	200.0265.12÷202.0265.12	SPFX0602.. L
210.U0916.32.30	TAB12594.1	M025045V (TX7)	M02506V (TX7)	200.0265.12÷202.0265.12	SPFX0602.. L
210.U0340.32.30	TAB12594.1	M02506V (TX7)	M0307V (TX8)	200.0265.15÷202.0265.15	SPFX0703.. L
210.U0780.40.35	TAB12594.2	M02506V (TX7)	M0307V (TX8)	200.0265.15÷202.0265.15	SPFX0703.. L
210.U1116.50.40	TAB3924	M02506V (TX7)	M03509V (TX15)	200.0360.15÷202.0360.15	SCFX09T3.. L
210.U1316.50.40	TAB3924	M02506V (TX7)	M03509V (TX15)	200.0360.15÷202.0360.15	SCFX09T3.. L
210.U1516.50.40	TAB3924	M02506V (TX7)	M03509V (TX15)	200.0360.15÷202.0360.15	SCFX09T3.. L
210.U1580.63.50	TAB3923.1	M02506V (TX7)	M03509V (TX15)	200.0360.15÷202.0360.15	SCFX09T3.. L
210.U1780.63.50	TAB3923.1	M02506V (TX7)	M03509V (TX15)	200.0360.15÷202.0360.15	SCFX09T3.. L

Note

● Disponibile | ○ Disponibilità limitata

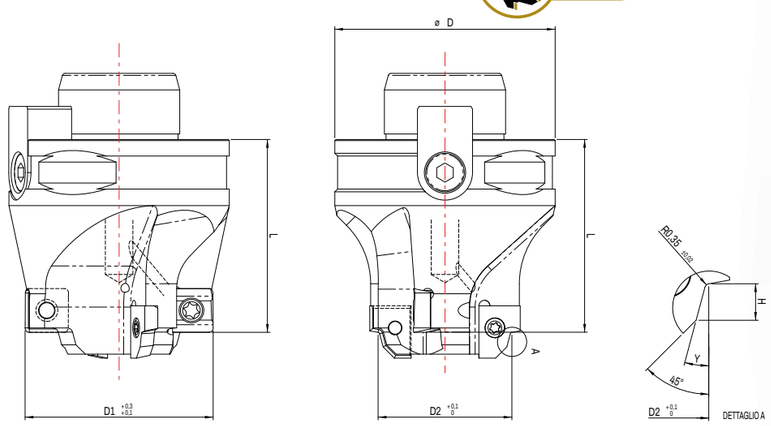

BARENI PER SEDI VALVOLA SAE “METRICHE” ISO6149-1

ORDINAZIONE			DIMENSIONI								
CODICE	SV “SAE” J475	STOCK	ATTACCO MODULARE D	D1 +0,3 +0,1	D2 +0,1 0	L	H PEZZO	H INSERTO	Y	VERS.	PESO KG
210.M1010.24.25	M10x1	●	24	20	11,1	25	1,6	1,8	12°	A	0,1
210.M1215.24.25	M12x1,5	●	24	24	13,8	25	2,4	2,65	15°	A	0,1
210.M1415.32.30	M14x1,5	●	32	26	15,8	30	2,4	2,65	15°	B	0,1
210.M1615.32.30	M16x1,5	●	32	28	17,8	30	2,4	2,65	15°	B	0,1
210.M1815.32.30	M18x1,5	●	32	30	19,8	30	2,4	2,65	15°	B	0,1
210.M2015.40.35	M20x1,5	●	40	32	21,8	35	2,4	2,65	15°	B	0,2
210.M2215.40.35	M22x1,5	●	40	34	23,8	35	2,4	2,65	15°	B	0,2
210.M2720.50.40	M27x2	●	50	40	29,4	40	3,1	3,3	15°	B	0,4
210.M3320.50.40	M33x2	●	50	49	35,4	40	3,1	3,3	15°	B	0,5
210.M4220.63.50	M42x2	●	63	60	44,4	50	3,1	3,3	15°	B	0,9
210.M4820.63.50	M48x2	●	63	66	50,4	50	3,1	3,3	15°	B	1,0

ORDINAZIONE	DOTAZIONI STANDARD			INSERTI	
CODICE	CHIAVETTA + VITE	VITE INSERTO SEDE VALVOLA	VITE INSERTO LAMATURA	SEDE VALVOLA	LAMATURA
210.M1010.24.25	TAB23499	M025045V (TX7)	M02506V (TX7)	200.0180.12÷202.0180.12	SPFX0602.. L
210.M1215.24.25	TAB23499	M025045V (TX7)	M02506V (TX7)	200.0265.15÷202.0265.15	SPFX0602.. L
210.M1415.32.30	TAB12594.1	M025045V (TX7)	M02506V (TX7)	200.0265.15÷202.0265.15	SPFX0602.. L
210.M1615.32.30	TAB12594.1	M025045V (TX7)	M02506V (TX7)	200.0265.15÷202.0265.15	SPFX0602.. L
210.M1815.32.30	TAB12594.1	M02506V (TX7)	M02506V (TX7)	200.0265.15÷202.0265.15	SPFX0602.. L
210.M2015.40.35	TAB12594.2	M02506V (TX7)	M0307V (TX8)	200.0265.15÷202.0265.15	SPFX0703.. L
210.M2215.40.35	TAB12594.2	M02506V (TX7)	M0307V (TX8)	200.0265.15÷202.0265.15	SPFX0703.. L
210.M2720.50.40	TAB3924	M02506V (TX7)	M03509V (TX15)	200.0330.15÷202.0330.15	SCFX09T3.. L
210.M3320.50.40	TAB3924	M02506V (TX7)	M03509V (TX15)	200.0330.15÷202.0330.15	SCFX09T3.. L
210.M4220.63.50	TAB3923.1	M02506V (TX7)	M03509V (TX15)	200.0330.15÷202.0330.15	SCFX09T3.. L
210.M4820.63.50	TAB3923.1	M02506V (TX7)	M03509V (TX15)	200.0330.15÷202.0330.15	SCFX09T3.. L

Note

● Disponibile | ○ Disponibilità limitata

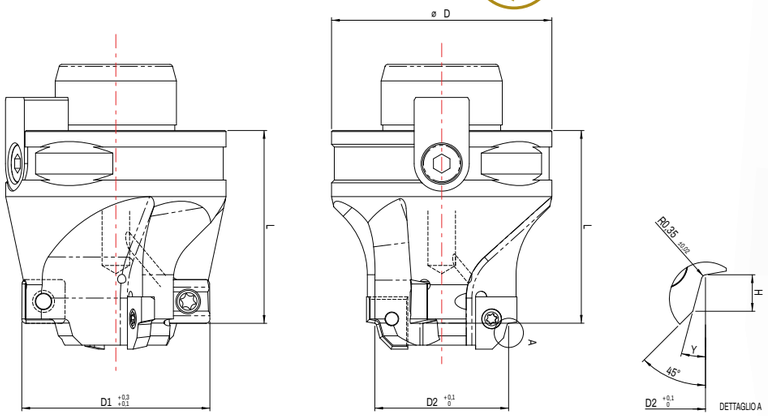

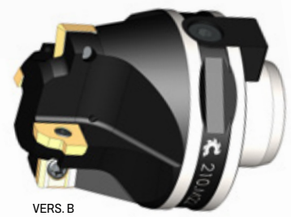

BARENI PER SEDI VALVOLA SAE “GAS” JIS-B 2351-90

ORDINAZIONE			DIMENSIONI								
CODICE	SV “SAE” J 475	STOCK	ATTACCO MODULARE D	D1 +0,3 +0,1	D2 +0,1 0	L	H PEZZO	H INSERTO	Y	VERS.	PESO KG
210.G018.24.25	G1/8”	●	24	18	11,6	25	2	2,25	15°	A	0,1
210.G014.32.30	G1/4”	●	32	24	15,6	30	2,5	2,65	15°	A	0,1
210.G038.32.30	G3/8”	●	32	28	18,6	30	2,5	2,65	15°	B	0,1
210.G012.40.35	G1/2”	●	40	34	22,6	35	2,5	2,65	15°	B	0,2
210.G034.50.40	G3/4”	●	50	45	29,8	40	3,5	3,6	15°	B	0,4
210.G100.50.40	G1”	●	50	51	35,8	40	3,5	3,6	15°	B	0,5
210.G114.63.50	G1” 1/4	●	63	62	44,8	50	3,5	3,6	15°	B	0,9
210.G112.63.50	G1” 1/2	●	63	68	50,8	50	3,5	3,6	15°	B	1,0

ORDINAZIONE	DOTAZIONI STANDARD			INSERTI	
CODICE	CHIAVETTA + VITE	VITE INSERTO SEDE VALVOLA	VITE INSERTO LAMATURA	SEDE VALVOLA	LAMATURA
210.G018.24.25	TAB23499	M025045V (TX7)	M02506V (TX7)	200.0225.15÷202.0225.15	SPFX0602.. L
210.G014.32.30	TAB12594.1	M025045V (TX7)	M02506V (TX7)	200.0265.15÷202.0265.15	SPFX0602.. L
210.G038.32.30	TAB12594.1	M025045V (TX7)	M02506V (TX7)	200.0265.15÷202.0265.15	SPFX0602.. L
210.G012.40.35	TAB12594.2	M02506V (TX7)	M0307V (TX8)	200.0265.15÷202.0265.15	SPFX0703.. L
210.G034.50.40	TAB3924	M02506V (TX7)	M03509V (TX15)	200.0360.15÷202.0360.15	SCFX09T3.. L
210.G100.50.40	TAB3924	M02506V (TX7)	M03509V (TX15)	200.0360.15÷202.0360.15	SCFX09T3.. L
210.G114.63.50	TAB3923.1	M02506V (TX7)	M03509V (TX15)	200.0360.15÷202.0360.15	SCFX1204.. L
210.G112.63.50	TAB3923.1	M02506V (TX7)	M03509V (TX15)	200.0360.15÷202.0360.15	SCFX1204.. L

Note

● Disponibile | ○ Disponibilità limitata

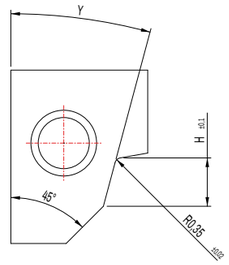

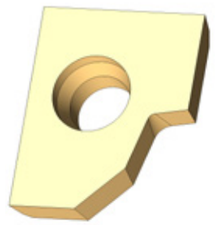

INSERTI PER SEDI VALVOLA SAE

Impiego prevalente: ACCIAIO - GHISA

INSERTO	STOCK		PER SEDI “SAE”	H INSERTO	H SEDE VALVOLA 0/+0,4	Y
	C6 NUDO	CA6 RIVESTITO				
200.0180.12	○	●	M10x1	1,80	1,60	12°
200.0225.15	○	●	G1/8”	2,25	2,00	15°
200.0265.12	○	●	7/16-20UN 1/2-20UN 9/16-18UN	2,65	2,4 2,5	12°
200.0265.15	○	●	M12x1,5 M14x1,5 M16x1,5 M18x1,5 M20x1,5 M22x1,5 3/4-16UN 7/8-14UN G1/4” G3/8” G1/2”	2,65	2,4 2,5	15°
200.0330.15	○	●	M27x2 M33x2 M42x2 M48x2	3,30	3,10	15°
200.0360.15	○	●	1”1/16-12UN 1”3/16-12UN 1”5/16-12UN 1”5/8-12UN 1”7/8-12UN G3/4” G1” G1”1/4 G1”1/2	3,60	3,30	15°

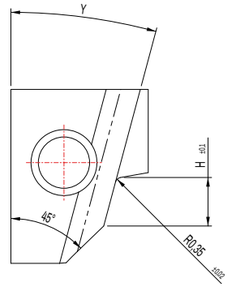

INSERTI PER SEDI VALVOLA SAE CON ROMPITRUCIOLO

Impiego prevalente: ALLUMINIO - FERRO

INSERTO	STOCK		PER SEDI “SAE”	H INSERTO	H SEDE VALVOLA 0/+0,4	Y
	C6 NUDO	CN6 RIVESTITO				
202.0180.12	○	●	M10x1	1,80	1,60	12°
202.0225.15	○	●	G1/8”	2,25	2,00	15°
202.0265.12	○	●	7/16-20UN 1/2-20UN 9/16-18UN	2,65	2,4 2,5	12°
202.0265.15	○	●	M12x1,5 M14x1,5 M16x1,5 M18x1,5 M20x1,5 M22x1,5 3/4-16UN 7/8-14UN G1/4” G3/8” G1/2”	2,65	2,4 2,5	15°
202.0330.15	○	●	M27x2 M33x2 M42x2 M48x2	3,30	3,10	15°
202.0360.15	○	●	1”1/16-12UN 1”3/16-12UN 1”5/16-12UN 1”5/8-12UN 1”7/8-12UN G3/4” G1” G1”1/4 G1”1/2	3,60	3,30	15°

Note

● Disponibile | ○ Disponibilità limitata

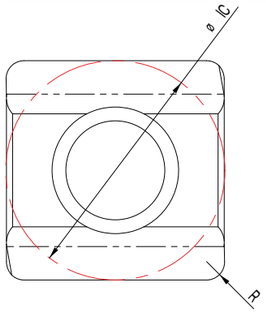

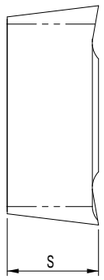

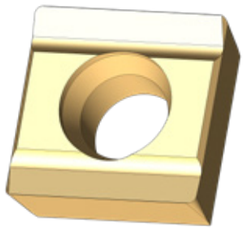

INSERTI PER LAMATURA E BARENATURA

INSERTO	STOCK		IC	S	R
	C6 NUDO	CA6 RIVESTITO			
SPFX 060204 L	○	●	6,35	2,38	0,40
SPFX 070304 L	○	●	7,94	3,18	0,40
SPFX 070308 L	○	●	7,94	3,18	0,80
SCFX 09T304 L	○	●	9,52	3,97	0,40
SCFX 09T308 L	○	●	9,52	3,97	0,80
SCFX 120408 L	○	●	12,70	4,76	0,80

Note

● Disponibile | ○ Disponibilità limitata

Cartucce

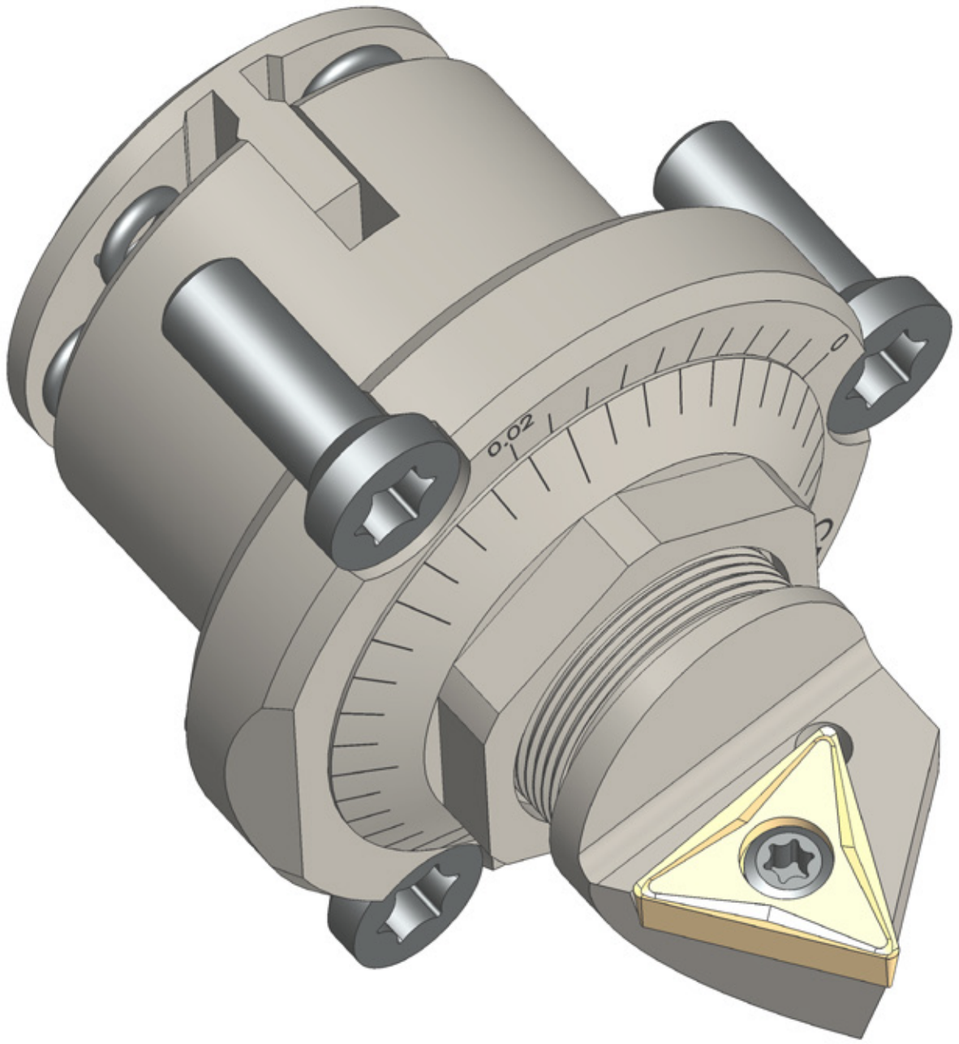

Indice cartucce

CARTUCCE ISO CON INSERTO NEGATIVO

PCFN..
pag. 96

PCGN..
pag. 96

PCLN..
pag. 97

PSKN..
pag. 97

PSRN..
pag. 98

PSSN..
pag. 98

PTFN..
pag. 99

PTGN..
pag. 99

PTSN..
pag. 100

PTTN..
pag. 100

PTWN..
pag. 101

CARTUCCE ISO CON INSERTO POSITIVO

SCFC..
pag. 102

SCGC..
pag. 102

SCLC..
pag. 103

SSKC..
pag. 103

SSRC..
pag. 104

SSSC..
pag. 104

SSXC..
pag. 105

STFC..
pag. 105

STGC..
pag. 106

STSC..
pag. 106

STTC..
pag. 107

STWC..
pag. 107

CARTUCCE CERIT INTERCAMBIABILI ISO CON INSERTO POSITIVO

SSFC..
pag. 108

SSMC..
pag. 108

SSTC..
pag. 109

SSWC..
pag. 109

SSSP..
pag. 110

UFM20159
pag. 111

UFM11576
pag. 111

CARTUCCE CERIT MINI CON INSERTO POSITIVO

UFM4054..
pag. 112

UFM4522..
pag. 112

UFM4918..
pag. 113

UFM5479..
pag. 113

UFM7996..
pag. 114

CARTUCCE CERIT CON INSERTO TANGENZIALE

SLFN..
pag. 115

SLSN..
pag. 115

SLTN..
pag. 116

UNITÀ MICROREGISTRABILI

UNITÀ MICRO-REGISTRABILI CON FISSAGGIO BASE A TRE VITI MONTAGGIO 53°08'
pag. 117

UNITÀ MICRO-REGISTRABILI CON FISSAGGIO BASE A TRE VITI MONTAGGIO 53°08'
pag. 117

UNITÀ MICRO-REGISTRABILI CON FISSAGGIO BASE A TRE VITI MONTAGGIO 90°
pag. 118

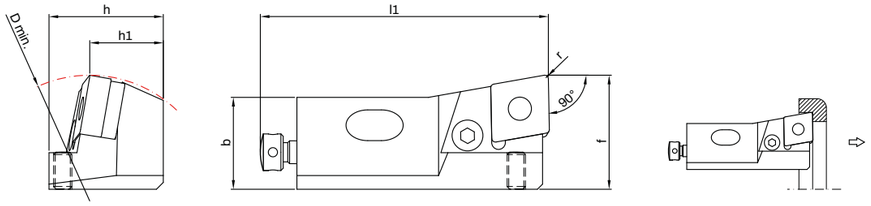

IL DISEGNO MOSTRA UTENSILI DESTRI

CARTUCCE ISO CON INSERTO NEGATIVO PCFN..

ORDINAZIONE		DIMENSIONI							DOTAZIONI STANDARD							INSERTO
CODICE	STOCK	D	h1	h	b	l1	f(1)	r	LEVA	SPINA	SUPPORTO	VITE PER LEVA	VITE REG. POSTERIORE	GRANO REG. LATERALE	VITE FISSAGGIO CARTUCCIA	
PCFNR 12CA-12 PCFNL 12CA-12	○ ○	50	12	20	15	55	20	0,8	82LE	-	-	12VI (⬢3)	VAR17705	M4x5G	M6x25VBR	CN.. 1204..
PCFNR 16CA-12 PCFNL 16CA-12	○ ○	55	16	25	20	63	25	0,8	81LE	41SP	31SU	11VI (⬢3)	VAR17705	M4x5G	M8x30VBR	CN.. 1204..

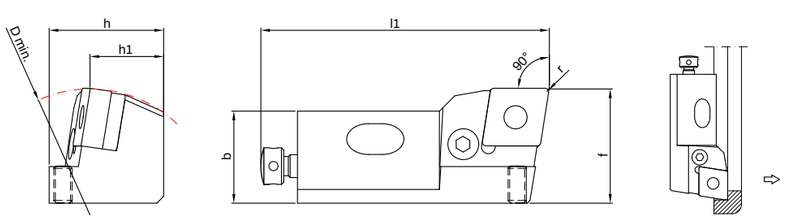

IL DISEGNO MOSTRA UTENSILI DESTRI

CARTUCCE ISO CON INSERTO NEGATIVO PCGN..

ORDINAZIONE		DIMENSIONI							DOTAZIONI STANDARD							INSERTO
CODICE	STOCK	D	h1	h	b	l1	f(1)	r	LEVA	SPINA	SUPPORTO	VITE PER LEVA	VITE REG. POSTERIORE	GRANO REG. LATERALE	VITE FISSAGGIO CARTUCCIA	
PCGNR 16CA-12 PCGNL 16CA-12	○ ○	60	16	25	20	63	25	0,8	81LE	41SP	31SU	11VI (⬢3)	VAR17705	M4x5G	M8x30VBR	CN.. 1204..

Note

● Disponibile | ○ Disponibilità limitata
(1) Su inserto campione raggio "r"

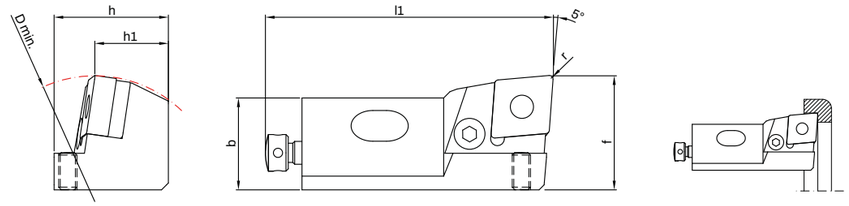

IL DISEGNO MOSTRA UTENSILI DESTRI

CARTUCCE ISO CON INSERTO NEGATIVO PCLN..

ORDINAZIONE		DIMENSIONI							DOTAZIONI STANDARD							INSERTO
CODICE	STOCK	D	h1	h	b	l1	f(1)	r	LEVA	SPINA	SUPPORTO	VITE PER LEVA	VITE REG. POSTERIORE	GRANO REG. LATERALE	VITE FISSAGGIO CARTUCCIA	
PCLNR 12CA-12 PCLNL 12CA-12	○ ○	50	12	20	15	55	20	0,8	82LE	-	-	12VI (⬢3)	VAR17705	M4x5G	M6x25VBR	CN.. 1204..
PCLNR 16CA-12 PCLNL 16CA-12	○ ○	55	16	25	20	63	25	0,8	81LE	41SP	31SU	11VI (⬢3)	VAR17705	M4x5G	M8x30VBR	CN.. 1204..

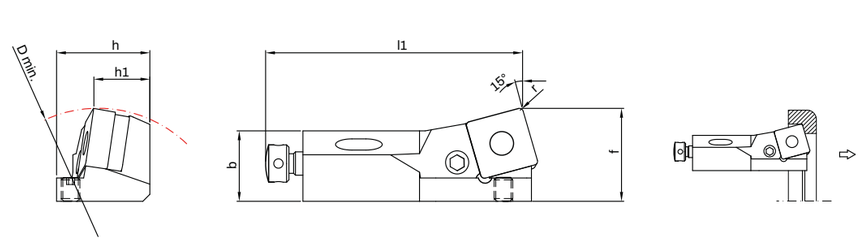

IL DISEGNO MOSTRA UTENSILI DESTRI

CARTUCCE ISO CON INSERTO NEGATIVO PSKN..

ORDINAZIONE		DIMENSIONI							DOTAZIONI STANDARD							INSERTO
CODICE	STOCK	D	h1	h	b	l1	f(1)	r	LEVA	SPINA	SUPPORTO	VITE PER LEVA	VITE REG. POSTERIORE	GRANO REG. LATERALE	VITE FISSAGGIO CARTUCCIA	
PSKNR 12CA-12 PSKNL 12CA-12	○ ○	50	12	20	15	55	20	0,8	82LE	-	-	12VI (⬢2,5)	VAR17705	M4x5G	M6x25VBR	SN.. 1204..
PSKNR 16CA-12 PSKNL 16CA-12	○ ○	55	16	25	20	63	25	0,8	81LE	41SP	32SU	11VI (⬢3)	VAR17705	M4x5G	M8x30VBR	SN.. 1204..

Note

● Disponibile | ○ Disponibilità limitata
(1) Su inserto campione raggio "r"

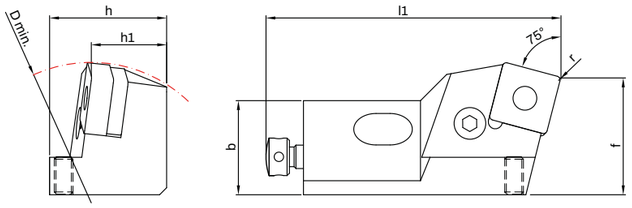

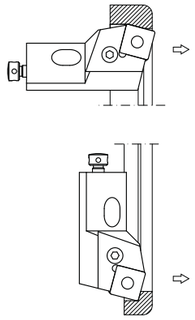

IL DISEGNO MOSTRA UTENSILI DESTRI

CARTUCCE ISO CON INSERTO NEGATIVO PSRN..

ORDINAZIONE		DIMENSIONI							DOTAZIONI STANDARD							INSERTO
CODICE	STOCK	D	h1	h	b	l1	f(1)	r	LEVA	SPINA	SUPPORTO	VITE PER LEVA	VITE REG. POSTERIORE	GRANO REG. LATERALE	VITE FISSAGGIO CARTUCCIA	
PSRNR 16CA-12 PSRNL 16CA-12	○ ○	60	16	25	20	63	25	0,8	81LE	41SP	32SU	11VI (●3)	VAR17705	M4x5G	M8x30VBR	SN.. 1204..

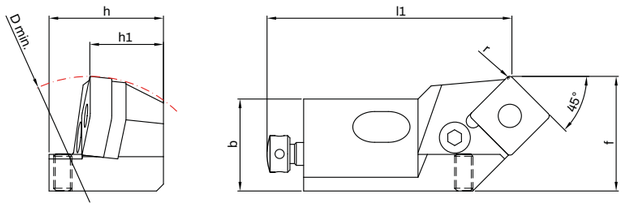

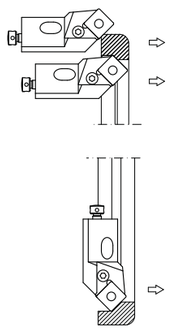

IL DISEGNO MOSTRA UTENSILI DESTRI

CARTUCCE ISO CON INSERTO NEGATIVO PSSN..

ORDINAZIONE		DIMENSIONI							DOTAZIONI STANDARD							INSERTO
CODICE	STOCK	D	h1	h	b	l1	f(1)	r	LEVA	SPINA	SUPPORTO	VITE PER LEVA	VITE REG. POSTERIORE	GRANO REG. LATERALE	VITE FISSAGGIO CARTUCCIA	
PSSNR 12CA-12 PSSNL 12CA-12	○ ○	50	12	20	15	47	20	0,8	82LE	-	-	12VI (●2,5)	VAR17705	M4x5G	M6x25VBR	SN.. 1204..
PSSNR 16CA-12 PSSNL 16CA-12	○ ○	55	16	25	20	53	25	0,8	81LE	41SP	32SU	11VI (●3)	VAR17705	M4x5G	M8x30VBR	SN.. 1204..

Note

● Disponibile | ○ Disponibilità limitata
(1) Su inserto campione raggio "r"

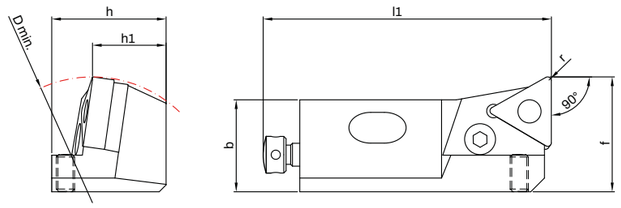

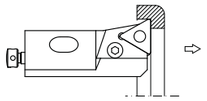

IL DISEGNO MOSTRA UTENSILI DESTRI

CARTUCCE ISO CON INSERTO NEGATIVO PTFN..

ORDINAZIONE		DIMENSIONI							DOTAZIONI STANDARD							INSERTO
CODICE	STOCK	D	h1	h	b	l1	f(1)	r	LEVA	SPINA	SUPPORTO	VITE PER LEVA	VITE REG. POSTERIORE	GRANO REG. LATERALE	VITE FISSAGGIO CARTUCCIA	
PTFNR 12CA-16 PTFNL 12CA-16	○ ○	50	12	20	15	55	20	0,8	83LE	-	-	13VI (●2)	VAR17705	M4x5G	M6x25VBR	TN.. 1604..
PTFNR 16CA-16 PTFNL 16CA-16	○ ○	55	16	25	20	63	25	0,8	84LE	42SP	33SU	14VI (●2,5)	VAR17705	M4x5G	M8x30VBR	TN.. 1604..

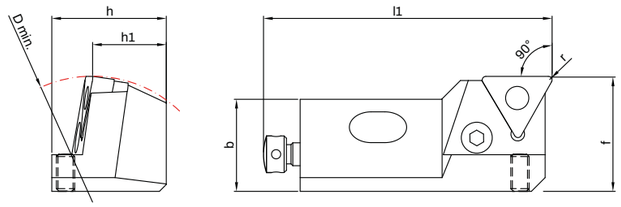

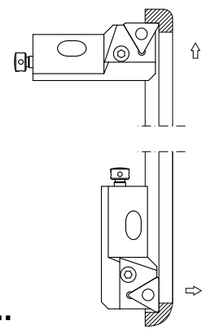

IL DISEGNO MOSTRA UTENSILI DESTRI

CARTUCCE ISO CON INSERTO NEGATIVO PTGN..

ORDINAZIONE		DIMENSIONI							DOTAZIONI STANDARD							INSERTO
CODICE	STOCK	D	h1	h	b	l1	f(1)	r	LEVA	SPINA	SUPPORTO	VITE PER LEVA	VITE REG. POSTERIORE	GRANO REG. LATERALE	VITE FISSAGGIO CARTUCCIA	
PTGNR 12CA-16 PTGNL 12CA-16	○ ○	50	12	20	15	55	20	0,8	83LE	-	-	13VI (●2)	VAR17705	M4x5G	M6x25VBR	TN.. 1604..
PTGNR 16CA-16 PTGNL 16CA-16	○ ○	60	16	25	20	63	25	0,8	84LE	42SP	33SU	14VI (●2,5)	VAR17705	M4x5G	M8x30VBR	TN.. 1604..

Note

● Disponibile | ○ Disponibilità limitata
(1) Su inserto campione raggio "r"

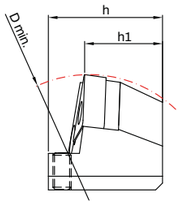

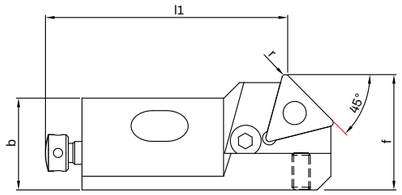

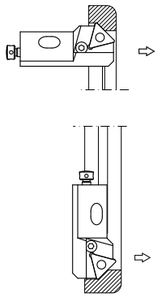

IL DISEGNO MOSTRA UTENSILI DESTRI

CARTUCCE ISO CON INSERTO NEGATIVO PTSN..

ORDINAZIONE		DIMENSIONI							DOTAZIONI STANDARD							INSERTO
CODICE	STOCK	D	h1	h	b	l1	f(1)	r	LEVA	SPINA	SUPPORTO	VITE PER LEVA	VITE REG. POSTERIORE	GRANO REG. LATERALE	VITE FISSAGGIO CARTUCCIA	
PTSNR 12CA-16 PTSNL 12CA-16	○ ○	50	12	20	15	47	20	0,8	83LE	-	-	13VI (●2)	VAR17705	M4x5G	M6x25VBR	TN.. 1604..
PTSNR16CA-16 PTSNL16CA-16	○ ○	55	16	25	20	53	25	0,8	84LE	42SP	33SU	14VI (●2,5)	VAR17705	M4x5G	M8x30VBR	TN.. 1604..

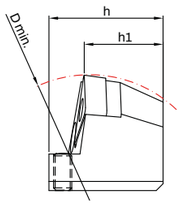

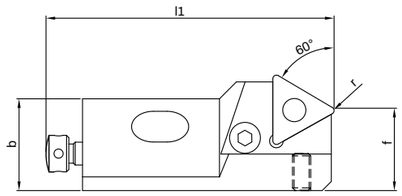

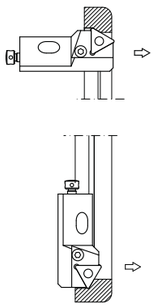

IL DISEGNO MOSTRA UTENSILI DESTRI

CARTUCCE ISO CON INSERTO NEGATIVO PTTN..

ORDINAZIONE		DIMENSIONI							DOTAZIONI STANDARD							INSERTO
CODICE	STOCK	D	h1	h	b	l1	f(1)	r	LEVA	SPINA	SUPPORTO	VITE PER LEVA	VITE REG. POSTERIORE	GRANO REG. LATERALE	VITE FISSAGGIO CARTUCCIA	
PTTNR 12CA-16 PTTNL 12CA-16	○ ○	50	12	20	15	55	13	0,8	83LE	-	-	13VI (●2)	VAR17705	M4x5G	M6x25VBR	TN.. 1604..
PTTNR 16CA-16 PTTNL 16CA-16	○ ○	60	16	25	20	63	15	0,8	84LE	42SP	33SU	14VI (●2,5)	VAR17705	M4x5G	M8x30VBR	TN.. 1604..

Note

● Disponibile | ○ Disponibilità limitata
(1) Su inserto campione raggio "r"

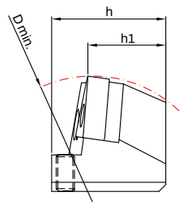

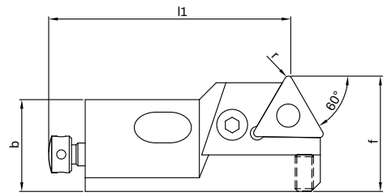

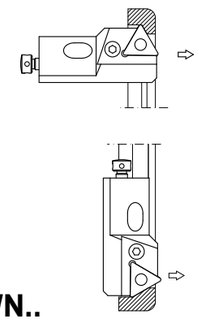

IL DISEGNO MOSTRA UTENSILI DESTRI

CARTUCCE ISO CON INSERTO NEGATIVO PTWN..

ORDINAZIONE		DIMENSIONI							DOTAZIONI STANDARD							INSERTO
CODICE	STOCK	D	h1	h	b	l1	f(1)	r	LEVA	SPINA	SUPPORTO	VITE PER LEVA	VITE REG. POSTERIORE	GRANO REG. LATERALE	VITE FISSAGGIO CARTUCCIA	
PTWNR 12CA-16 PTWNL 12CA-16	○ ○	50	12	20	15	47	20	0,8	83LE	-	-	13VI (●2)	VAR17705	M4x5G	M6x25VBR	TN.. 1604..
PTWNR 16CA-16 PTWNL 16CA-16	○ ○	55	16	25	20	53	25	0,8	84LE	42SP	33SU	14VI (●2,5)	VAR17705	M4x5G	M8x30VBR	TN.. 1604..

Note

● Disponibile | ○ Disponibilità limitata
(1) Su inserto campione raggio "r"

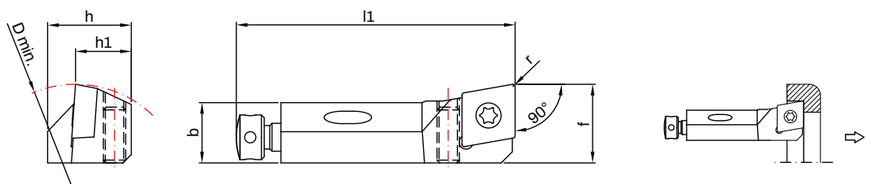

IL DISEGNO MOSTRA UTENSILI DESTRI

CARTUCCE ISO CON INSERTO POSITIVO SCFC..

ORDINAZIONE		DIMENSIONI							DOTAZIONI STANDARD						INSERTO
CODICE	STOCK	D	h1	h	b	l1	f(1)	r	VITE FISSAGGIO INSERTO	VITE FISSAGGIO SUPPORTO	SUPPORTO	VITE REG. POSTERIORE	GRANO REG. LATERALE	VITE FISSAGGIO CARTUCCIA	
SCFCR 06CA-06 SCFCL 06CA-06	● ●	20	6	8,5	6	25	8	0,2	M02506V (TX7)	-	-	VAR17698	M3x6G	M3x12VBR	CC.. 0602..
SCFCR 10CA-09 SCFCL 10CA-09	● ●	40	10	15	11	50	14	0,4	M03509V (TX15)	-	-	VAR17705	M4x10G	M6x20VBR	CC.. 09T3..
SCFCR 12CA-12 SCFCL 12CA-12	● ●	50	12	20	16	55	20	0,8	M045105V (TX15)	-	-	VAR17705	M4x15G	M6x25VBR	CC.. 1204..
SCFCR 16CA-12 SCFCL 16CA-12	● ●	55	16	21	20	63	25	0,8	M04512V (TX15)	71V	71SU	VAR17705	M4x20G	M8x30VBR	CC.. 1204..

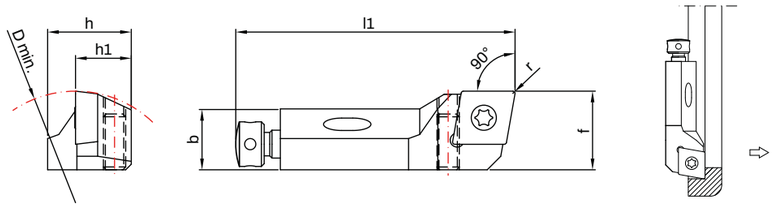

IL DISEGNO MOSTRA UTENSILI DESTRI

CARTUCCE ISO CON INSERTO POSITIVO SCGC..

ORDINAZIONE									DOTAZIONI STANDARD						INSERTO
CODICE	STOCK	D	h1	h	b	l1	f(1)	r	VITE FISSAGGIO INSERTO	VITE FISSAGGIO SUPPORTO	SUPPORTO	VITE REG. POSTERIORE	GRANO REG. LATERALE	VITE FISSAGGIO CARTUCCIA	
SCGCR 06CA-06 SCGCL 06CA-06	● ●	32	6	8,5	6	25	8	0,2	M02506V (TX7)	-	-	VAR17698	M3x6G	M3x12VBR	CC.. 0602..
SCGCR 10CA-09 SCGCL 10CA-09	● ●	60	10	15	11	50	14	0,4	M03509V (TX15)	-	-	VAR17705	M4x10G	M6x20VBR	CC.. 09T3..
SCGCR 12CA-12 SCGCL 12CA-12	● ●	66	12	20	16	55	20	0,8	M045105V (TX15)	-	-	VAR17705	M4x15G	M6x25VBR	CC.. 1204..
SCGCR 16CA-12 SCGCL 16CA-12	● ●	78	16	21	20	63	25	0,8	M04512V (TX15)	71V	71SU	VAR17705	M4x20G	M8x30VBR	CC.. 1204..

Note

● Disponibile | ○ Disponibilità limitata
(1) Su inserto campione raggio "r"

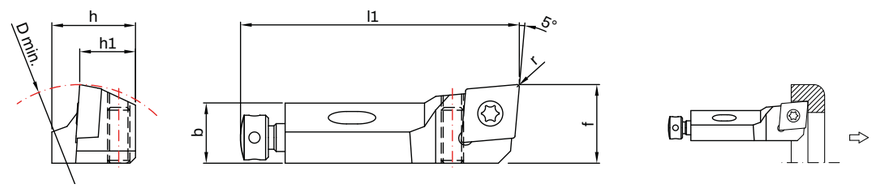

IL DISEGNO MOSTRA UTENSILI DESTRI

CARTUCCE ISO CON INSERTO POSITIVO SCLC..

ORDINAZIONE		DIMENSIONI							DOTAZIONI STANDARD						INSERTO
CODICE	STOCK	D	h1	h	b	l1	f(1)	r	VITE FISSAGGIO INSERTO	VITE FISSAGGIO SUPPORTO	SUPPORTO	VITE REG. POSTERIORE	GRANO REG. LATERALE	VITE FISSAGGIO CARTUCCIA	
SCLCR 06CA-06 SCLCL 06CA-06	● ●	20	6	8,5	6	25	8	0,2	M02506V (TX7)	-	-	VAR17698	M3x6G	M3x12VBR	CC.. 0602..
SCLCR 10CA-09 SCLCL 10CA-09	● ●	40	10	15	11	50	14	0,4	M03509V (TX15)	-	-	VAR17705	M4x10G	M6x20VBR	CC.. 09T3..
SCLCR 12CA-12 SCLCL 12CA-12	● ●	50	12	20	16	55	20	0,8	M045105V (TX15)	-	-	VAR17705	M4x15G	M6x25VBR	CC.. 1204..
SCLCR 16CA-12 SCLCL 16CA-12	● ●	55	16	21	20	63	25	0,8	M04512V (TX15)	71V	71SU	VAR17705	M4x20G	M8x30VBR	CC.. 1204..

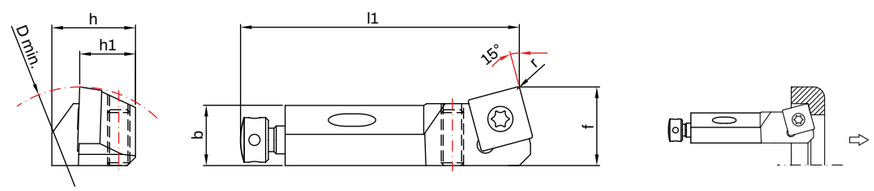

IL DISEGNO MOSTRA UTENSILI DESTRI

CARTUCCE ISO CON INSERTO POSITIVO SSKC..

ORDINAZIONE		DIMENSIONI							DOTAZIONI STANDARD						INSERTO
CODICE	STOCK	D	h1	h	b	l1	f(1)	r	VITE FISSAGGIO INSERTO	VITE FISSAGGIO SUPPORTO	SUPPORTO	VITE REG. POSTERIORE	GRANO REG. LATERALE	VITE FISSAGGIO CARTUCCIA	
SSKCR 10CA-09 SSKCL 10CA-09	● ●	40	10	15	11	50	14	0,4	M03509V (TX15)	-	-	VAR17705	M4x10G	M6x20VBR	SC.. 09T3..
SSKCR 12CA-12 SSKCR 12CA-12	● ●	50	12	20	16	55	20	0,8	M045105V (TX15)	-	-	VAR17705	M4x15G	M6x25VBR	SC.. 1204..
SSKCR 16CA-12 SSKCL 16CA-12	● ●	55	16	21	20	63	25	0,8	M04512V (TX15)	71V	72SU	VAR17705	M4x20G	M8x30VBR	SC.. 1204..

Note

● Disponibile | ○ Disponibilità limitata
(1) Su inserto campione raggio "r"

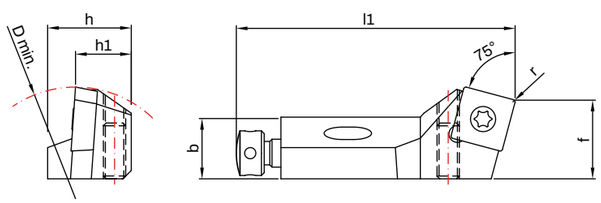

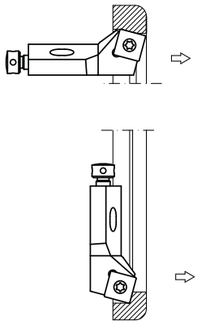

IL DISEGNO MOSTRA UTENSILI DESTRI

CARTUCCE ISO CON INSERTO POSITIVO SSRC..

ORDINAZIONE		DIMENSIONI							DOTAZIONI STANDARD						INSERTO
CODICE	STOCK	D	h1	h	b	l1	f(1)	r	VITE FISSAGGIO INSERTO	VITE FISSAGGIO SUPPORTO	SUPPORTO	VITE REG. POSTERIORE	GRANO REG. LATERALE	VITE FISSAGGIO CARTUCCIA	
SSRCR 10CA-09 SSRCL 10CA-09	● ●	40	10	15	11	50	14	0,4	M03509V (TX15)	-	-	VAR17705	M4x10G	M6x20VBR	SC.. 09T3..
SSRCR 12CA-12 SSRCL 12CA-12	● ●	50	12	20	16	55	20	0,8	M045105V (TX15)	-	-	VAR17705	M4x15G	M6x25VBR	SC.. 1204..
SSRCR 16CA-12 SSRCL 16CA-12	● ●	60	16	21	20	63	25	0,8	M04512V (TX15)	71V	72SU	VAR17705	M4x20G	M8x30VBR	SC.. 1204..

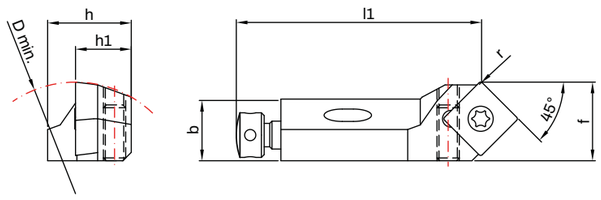

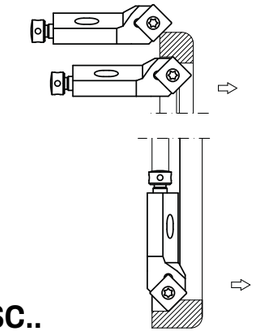

IL DISEGNO MOSTRA UTENSILI DESTRI

CARTUCCE ISO CON INSERTO POSITIVO SSSC..

ORDINAZIONE		DIMENSIONI							DOTAZIONI STANDARD						INSERTO
CODICE	STOCK	D	h1	h	b	l1	f(1)	r	VITE FISSAGGIO INSERTO	VITE FISSAGGIO SUPPORTO	SUPPORTO	VITE REG. POSTERIORE	GRANO REG. LATERALE	VITE FISSAGGIO CARTUCCIA	
SSSCR 10CA-09 SSSCL 10CA-09	● ●	40	10	15	11	44	14	0,4	M03509V (TX15)	-	-	VAR17705	M4x10G	M6x20VBR	SC.. 09T3..
SSSCR 12CA-12 SSSCL 12CA-12	● ●	50	12	20	16	47	20	0,8	M045105V (TX15)	-	-	VAR17705	M4x15G	M6x25VBR	SC.. 1204..
SSSCR 16CA-12 SSSCL 16CA-12	● ●	55	16	21	20	53	25	0,8	M04512V (TX15)	71V	72SU	VAR17705	M4x20G	M8x30VBR	SC.. 1204..

Note

● Disponibile | ○ Disponibilità limitata
(1) Su inserto campione raggio "r"

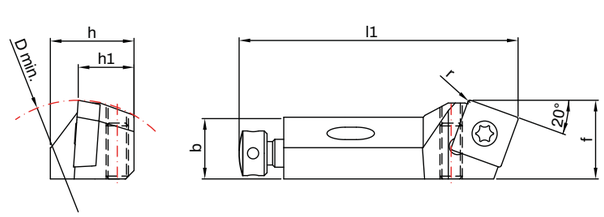

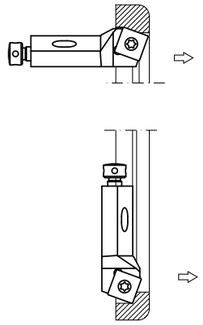

IL DISEGNO MOSTRA UTENSILI DESTRI

CARTUCCE ISO CON INSERTO POSITIVO SSXC..

ORDINAZIONE		DIMENSIONI							DOTAZIONI STANDARD						INSERTO
CODICE	STOCK	D	h1	h	b	l1	f(1)	r	VITE FISSAGGIO INSERTO	VITE FISSAGGIO SUPPORTO	SUPPORTO	VITE REG. POSTERIORE	GRANO REG. LATERALE	VITE FISSAGGIO CARTUCCIA	
SSXCR 10CA-09 SSXCL 10CA-09	● ●	40	10	15	11	50	14	0,4	M03509V (TX15)	-	-	VAR17705	M4x10G	M6x20VBR	SC.. 09T3..
SSXCR 12CA-12 SSXCL 12CA-12	● ●	50	12	20	16	55	20	0,8	M045105V (TX15)	-	-	VAR17705	M4x15G	M6x25VBR	SC.. 1204..

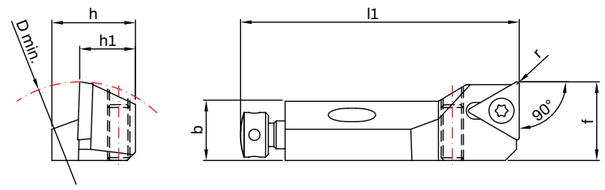

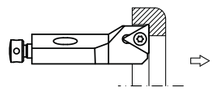

IL DISEGNO MOSTRA UTENSILI DESTRI

CARTUCCE ISO CON INSERTO POSITIVO STFC..

ORDINAZIONE		DIMENSIONI							DOTAZIONI STANDARD						INSERTO
CODICE	STOCK	D	h1	h	b	l1	f(1)	r	VITE FISSAGGIO INSERTO	VITE FISSAGGIO SUPPORTO	SUPPORTO	VITE REG. POSTERIORE	GRANO REG. LATERALE	VITE FISSAGGIO CARTUCCIA	
STFCR 08CA-09 STFCL 08CA-09	● ●	25	8	10	8	32	10	0,4	M02205V (TX7)	-	-	VAR17698	M3x8G	M4x16VBR	TC.. 0902..
STFCR 10CA-11 STFCL 10CA-11	● ●	40	10	15	11	50	14	0,4	M02506V (TX7)	-	-	VAR17705	M4x10G	M6x20VBR	TC.. 1102..
STFCR 12CA-16 STFCL 12CA-16	● ●	50	12	20	16	55	20	0,8	M03509V (TX15)	-	-	VAR17705	M4x15G	M6x25VBR	TC.. 16T3..
STFCR 16CA-16 STFCL 16CA-16	● ●	55	16	21	20	63	25	0,8	M03511V (TX15)	72VI	73SU	VAR17705	M4x20G	M8x30VBR	TC.. 16T3..

Note

● Disponibile | ○ Disponibilità limitata
(1) Su inserto campione raggio "r"

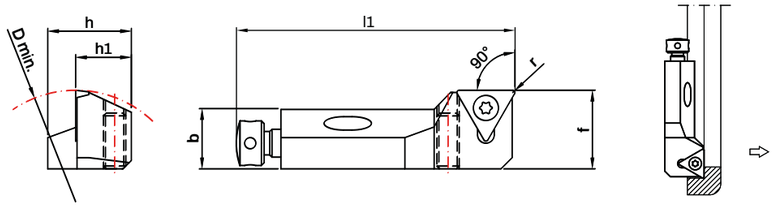

IL DISEGNO MOSTRA UTENSILI DESTRI

CARTUCCE ISO CON INSERTO POSITIVO STGC..

ORDINAZIONE		DIMENSIONI							DOTAZIONI STANDARD						INSERTO
CODICE	STOCK	D	h1	h	b	l1	f(1)	r	VITE FISSAGGIO INSERTO	VITE FISSAGGIO SUPPORTO	SUPPORTO	VITE REG. POSTERIORE	GRANO REG. LATERALE	VITE FISSAGGIO CARTUCCIA	
STGCR 08CA-09 STGCL 08CA-09	○ ○	40	8	10	8	32	10	0,4	M02205V (TX7)	-	-	VAR17698	M3x8G	M4x16VBR	TC.. 0902..
STGCR 10CA-11 STGCL 10CA-11	○ ○	60	10	15	11	50	14	0,4	M02506V (TX7)	-	-	VAR17705	M4x10G	M6x20VBR	TC.. 1102..
STGCR 12CA-16 STGCL 12CA-16	○ ○	66	12	20	16	55	20	0,8	M03509V (TX15)	-	-	VAR17705	M4x15G	M6x25VBR	TC.. 16T3..
STGCR 16CA-16 STGCL 16CA-16	○ ○	78	16	21	20	63	25	0,8	M03511V (TX15)	72VI	73SU	VAR17705	M4x20G	M8x30VBR	TC.. 16T3..

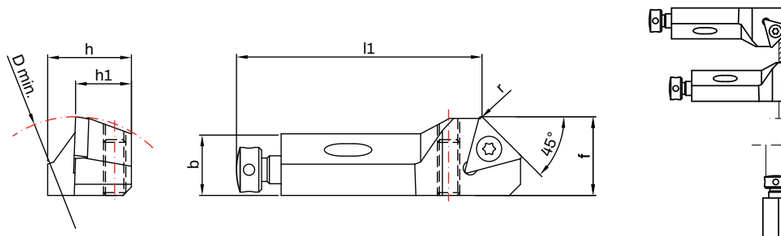

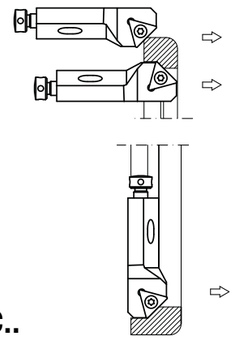

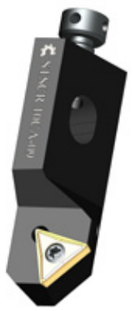

IL DISEGNO MOSTRA UTENSILI DESTRI

CARTUCCE ISO CON INSERTO POSITIVO STSC..

ORDINAZIONE		DIMENSIONI							DOTAZIONI STANDARD						INSERTO
CODICE	STOCK	D	h1	h	b	l1	f(1)	r	VITE FISSAGGIO INSERTO	VITE FISSAGGIO SUPPORTO	SUPPORTO	VITE REG. POSTERIORE	GRANO REG. LATERALE	VITE FISSAGGIO CARTUCCIA	
STSCR 06CA-06 STSCL 06CA-06	● ○	20	6	8,5	6	21	8	0,2	M02045V (TX6)	-	-	VAR17698	M3x6G	M3x12VBR	TC.. 06T1..
STSCR 08CA-09 STSCL 08CA-09	● ○	25	8	10	8	28	10	0,4	M02205V (TX7)	-	-	VAR17698	M3x8G	M4x16VBR	TC.. 0902..
STSCR 10CA-11 STSCL 10CA-11	● ○	40	10	15	11	44	14	0,4	M02506V (TX7)	-	-	VAR17705	M4x10G	M6x20VBR	TC.. 1102..
STSCR 12CA-16 STSCL 12CA-16	● ○	50	12	20	16	47	20	0,8	M03509V (TX15)	-	-	VAR17705	M4x15G	M6x25VBR	TC.. 16T3..
STSCR 16CA-16 STSCL 16CA-16	● ○	55	16	21	20	53	25	0,8	M03511V (TX15)	72VI	73SU	VAR17705	M4x20G	M8x30VBR	TC.. 16T3..

Note

● Disponibile | ○ Disponibilità limitata
(1) Su inserto campione raggio "r"

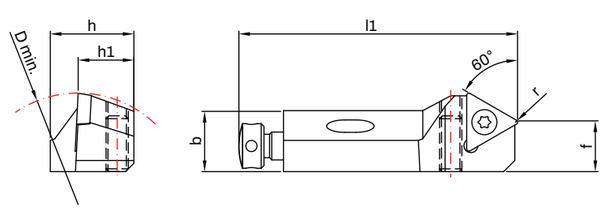

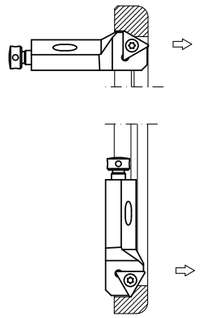

IL DISEGNO MOSTRA UTENSILI DESTRI

CARTUCCE ISO CON INSERTO POSITIVO STTC..

ORDINAZIONE		DIMENSIONI							DOTAZIONI STANDARD						INSERTO
CODICE	STOCK	D	h1	h	b	l1	f(1)	r	VITE FISSAGGIO INSERTO	VITE FISSAGGIO SUPPORTO	SUPPORTO	VITE REG. POSTERIORE	GRANO REG. LATERALE	VITE FISSAGGIO CARTUCCIA	
STTCR 08CA-09 STTCL 08CA-09	● ○	25	8	10	8	32	6	0,4	M02205V (TX7)	-	-	VAR17698	M3x8G	M4x16VBR	TC.. 0902..
STTCR 10CA-11 STTCL 10CA-11	● ○	40	10	15	11	50	9	0,4	M02506V (TX7)	-	-	VAR17705	M4x10G	M6x20VBR	TC.. 1102..
STTCR 12CA-16 STTCL 12CA-16	● ○	50	12	20	16	55	13	0,8	M03509V (TX15)	-	-	VAR17705	M4x15G	M6x25VBR	TC.. 16T3..
STTCR 16CA-16 STTCL 16CA-16	● ○	55	16	21	20	63	15	0,8	M03511V (TX15)	72VI	73SU	VAR17705	M4x20G	M8x30VBR	TC.. 16T3..

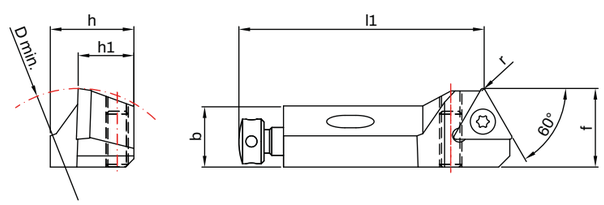

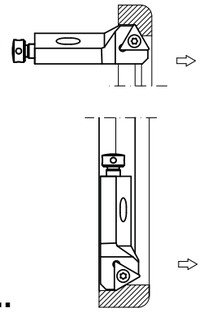

IL DISEGNO MOSTRA UTENSILI DESTRI

CARTUCCE ISO CON INSERTO POSITIVO STWC..

ORDINAZIONE		DIMENSIONI							DOTAZIONI STANDARD						INSERTO
CODICE	STOCK	D	h1	h	b	l1	f(1)	r	VITE FISSAGGIO INSERTO	VITE FISSAGGIO SUPPORTO	SUPPORTO	VITE REG. POSTERIORE	GRANO REG. LATERALE	VITE FISSAGGIO CARTUCCIA	
STWCR 08CA-09 STWCL 08CA-09	● ○	25	8	10	8	28	10	0,4	M02205V (TX7)	-	-	VAR17698	M3x8G	M4x16VBR	TC.. 0902..
STWCR 10CA-11 STWCL 10CA-11	● ○	40	10	15	11	44	14	0,4	M02506V (TX7)	-	-	VAR17705	M4x10G	M6x20VBR	TC.. 1102..
STWCR 12CA-16 STWCL 12CA-16	● ○	50	12	20	16	47	20	0,8	M03509V (TX15)	-	-	VAR17705	M4x15G	M6x25VBR	TC.. 16T3..
STWCR 16CA-16 STWCL 16CA-16	● ○	60	16	21	20	53	25	0,8	M03511V (TX15)	72VI	73SU	VAR17705	M4x20G	M8x30VBR	TC.. 16T3..

Note

● Disponibile | ○ Disponibilità limitata
(1) Su inserto campione raggio "r"

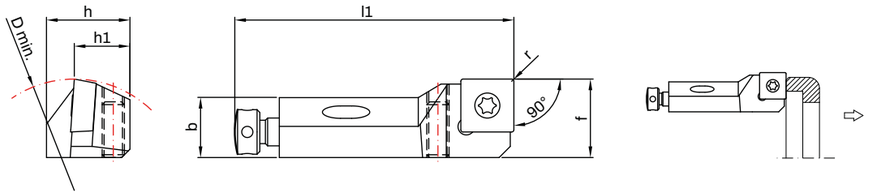

IL DISEGNO MOSTRA UTENSILI DESTRI

CARTUCCE CERIT INTERCAMBIABILI ISO CON INSERTO POSITIVO SSFC..

ORDINAZIONE		DIMENSIONI							DOTAZIONI STANDARD						INSERTO
CODICE	STOCK	D	h1	h	b	l1	f(1)	r	VITE FISSAGGIO INSERTO	VITE FISSAGGIO SUPPORTO	SUPPORTO	VITE REG. POSTERIORE	GRANO REG. LATERALE	VITE FISSAGGIO CARTUCCIA	
SSFCR 10CA-09 SSFCL 10CA-09	● ○	40	10	15	11	50	14	0,4	M03509V (TX15)	-	-	VAR17705	M4x10G	M6x20VBR	SC.. 09T3..
SSFCR 12CA-12 SSFCL 12CA-12	● ○	50	12	20	16	55	20	0,8	M04512V (TX15)	-	-	VAR17705	M4x15G	M6x25VBR	SC.. 1204..

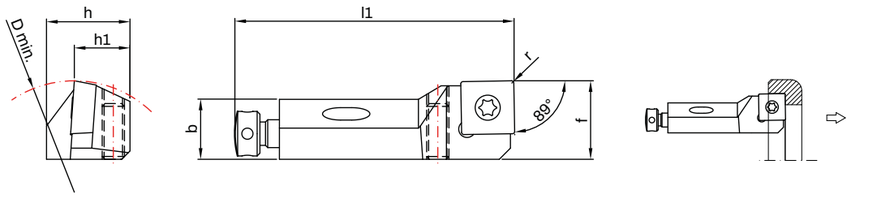

IL DISEGNO MOSTRA UTENSILI DESTRI

CARTUCCE CERIT INTERCAMBIABILI ISO CON INSERTO POSITIVO SSMC..

ORDINAZIONE		DIMENSIONI							DOTAZIONI STANDARD						INSERTO
CODICE	STOCK	D	h1	h	b	l1	f(1)	r	VITE FISSAGGIO INSERTO	VITE FISSAGGIO SUPPORTO	SUPPORTO	VITE REG. POSTERIORE	GRANO REG. LATERALE	VITE FISSAGGIO CARTUCCIA	
SSMCR 10CA-09 SSMCL 10CA-09	○ ○	40	10	15	11	50	14	0,4	M03509V (TX15)	-	-	VAR17705	M4x10G	M6x20VBR	SC.. 09T3..
SSMCR 12CA-12 SSMCL 12CA-12	○ ○	50	12	20	16	55	20	0,8	M04512V (TX15)	-	-	VAR17705	M4x15G	M6x25VBR	SC.. 1204..

Note

● Disponibile | ○ Disponibilità limitata
(1) Su inserto campione raggio "r"

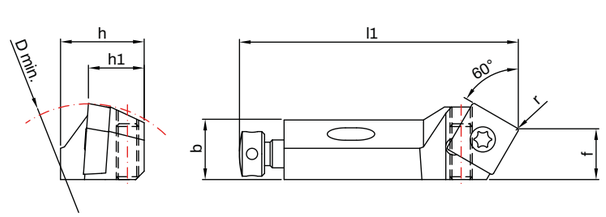

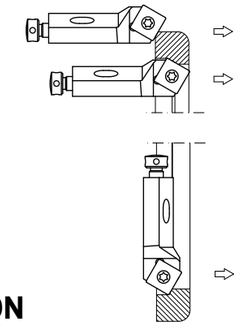

IL DISEGNO MOSTRA UTENSILI DESTRI

CARTUCCE CERIT INTERCAMBIABILI ISO CON INSERTO POSITIVO SSTC..

ORDINAZIONE		DIMENSIONI							DOTAZIONI STANDARD						INSERTO
CODICE	STOCK	D	h1	h	b	l1	f(1)	r	VITE FISSAGGIO INSERTO	VITE FISSAGGIO SUPPORTO	SUPPORTO	VITE REG. POSTERIORE	GRANO REG. LATERALE	VITE FISSAGGIO CARTUCCIA	
SSTCR 10CA-09 SSTCL 10CA-09	● ●	40	10	15	11	44	9	0,4	M03509V (TX15)	-	-	VAR17705	M4x10G	M6x20VBR	SC.. 09T3..

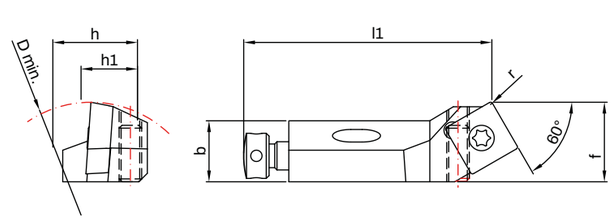

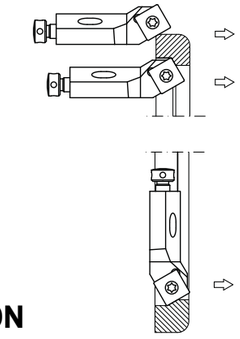

IL DISEGNO MOSTRA UTENSILI DESTRI

CARTUCCE CERIT INTERCAMBIABILI ISO CON INSERTO POSITIVO SSWC..

ORDINAZIONE		DIMENSIONI							DOTAZIONI STANDARD						INSERTO
CODICE	STOCK	D	h1	h	b	l1	f(1)	r	VITE FISSAGGIO INSERTO	VITE FISSAGGIO SUPPORTO	SUPPORTO	VITE REG. POSTERIORE	GRANO REG. LATERALE	VITE FISSAGGIO CARTUCCIA	
SSWCR 10CA-09 SSWCL 10CA-09	● ●	40	10	15	11	44	14	0,4	M03509V (TX15)	-	-	VAR17705	M4x10G	M6x20VBR	SC.. 09T3..

Note

● Disponibile | ○ Disponibilità limitata
(1) Su inserto campione raggio "r"

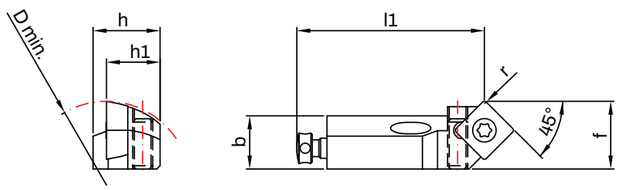

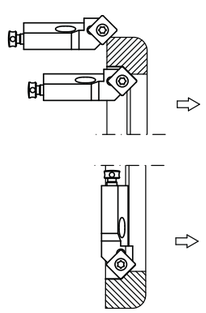

IL DISEGNO MOSTRA UTENSILI DESTRI

CARTUCCE CERIT INTERCAMBIABILI ISO CON INSERTO POSITIVO SSSP..

ORDINAZIONE		DIMENSIONI							DOTAZIONI STANDARD						INSERTO
CODICE	STOCK	D	h1	h	b	l1	f(1)	r	VITE FISSAGGIO INSERTO	VITE FISSAGGIO SUPPORTO	SUPPORTO	VITE REG. POSTERIORE	GRANO REG. LATERALE	VITE FISSAGGIO CARTUCCIA	
SSSPR 08CA-0602 SSSPL 08CA-0602	● ○	25	8	10	8	28	10	0,4	M02506V (TX7)	-	-	VAR17698	M3x8G	M4x16VBR	SP.. 0602..
SSSPR 08CA-0603 SSSPL 08CA-0603	● ○	25	8	10	8	28	10	0,4	M02506V (TX7)	-	-	VAR17698	M3x8G	M4x16VBR	SP.. 0603..

Note

● Disponibile | ○ Disponibilità limitata
(1) Su inserto campione raggio “r”

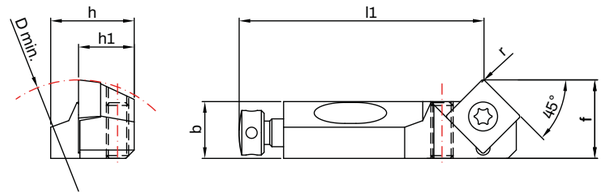

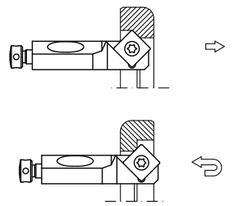

IL DISEGNO MOSTRA UTENSILI DESTRI

CARTUCCE CERIT INTERCAMBIABILI ISO CON INSERTO POSITIVO UFM20159..

ORDINAZIONE		DIMENSIONI							DOTAZIONI STANDARD						INSERTO
CODICE	STOCK	D	h1	h	b	l1	f(1)	r	VITE FISSAGGIO INSERTO	VITE FISSAGGIO SUPPORTO	SUPPORTO	VITE REG. POSTERIORE	GRANO REG. LATERALE	VITE FISSAGGIO CARTUCCIA	
UFM20159R 10CA-09 UFM20159L 10CA-09	● ○	44	10	15	9,3	44	14	0,4	M03509V (TX15)	-	-	VAR23857	M4x8G	M6x20VBR	SC.. 09T3..

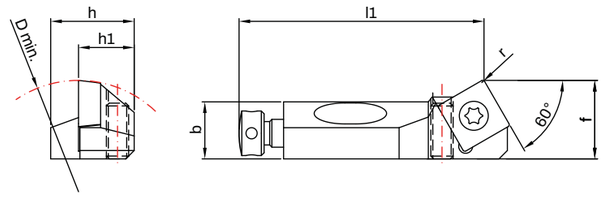

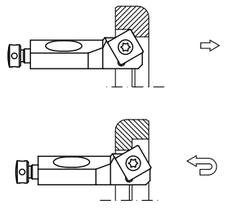

IL DISEGNO MOSTRA UTENSILI DESTRI

CARTUCCE CERIT INTERCAMBIABILI ISO CON INSERTO POSITIVO UFM11576..

ORDINAZIONE		DIMENSIONI							DOTAZIONI STANDARD						INSERTO
CODICE	STOCK	D	h1	h	b	l1	f(1)	r	VITE FISSAGGIO INSERTO	VITE FISSAGGIO SUPPORTO	SUPPORTO	VITE REG. POSTERIORE	GRANO REG. LATERALE	VITE FISSAGGIO CARTUCCIA	
UFM11576R 10CA-09 UFM11576L 10CA-09	● ○	40	10	15	10,5	44	14	0,4	M03509V (TX15)	-	-	VAR23857	M4x8G	M6x20VBR	SC.. 09T3..

Note

● Disponibile | ○ Disponibilità limitata
(1) Su inserto campione raggio “r”

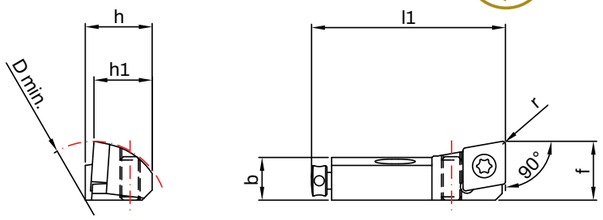

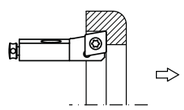

IL DISEGNO MOSTRA UTENSILI DESTRI

CARTUCCE CERIT MINI CON INSERTO POSITIVO UFM4054..

ORDINAZIONE		DIMENSIONI							DOTAZIONI STANDARD						INSERTO
CODICE	STOCK	D	h1	h	b	l1	f(1)	r	VITE FISSAGGIO INSERTO	VITE FISSAGGIO SUPPORTO	SUPPORTO	VITE REG. POSTERIORE	GRANO REG. LATERALE	VITE FISSAGGIO CARTUCCIA	
UFM4054R	●	22	8,7	10	6,2	29	8,7	0,4	M02506V (TX7)	-	-	VAR17698	M3x5G	M4x12VBR	CC.. 0602..
UFM4054L	○														

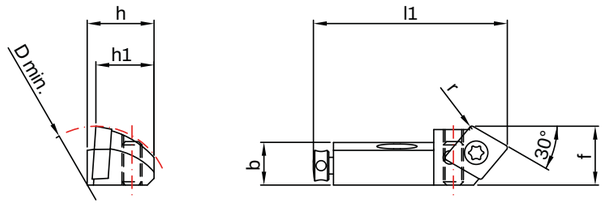

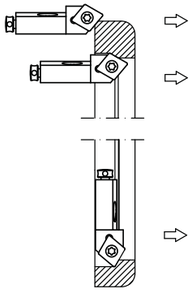

IL DISEGNO MOSTRA UTENSILI DESTRI

CARTUCCE CERIT MINI CON INSERTO POSITIVO UFM4522..

ORDINAZIONE		DIMENSIONI							DOTAZIONI STANDARD						INSERTO
CODICE	STOCK	D	h1	h	b	l1	f(1)	r	VITE FISSAGGIO INSERTO	VITE FISSAGGIO SUPPORTO	SUPPORTO	VITE REG. POSTERIORE	GRANO REG. LATERALE	VITE FISSAGGIO CARTUCCIA	
UFM4522R	●	22	8,7	10	6,2	29	8,7	0,4	M02506V (TX7)	-	-	VAR17698	M3x5G	M4x12VBR	CC.. 0602..
UFM4522L	○														

Note

● Disponibile | ○ Disponibilità limitata
(1) Su inserto campione raggio "r"

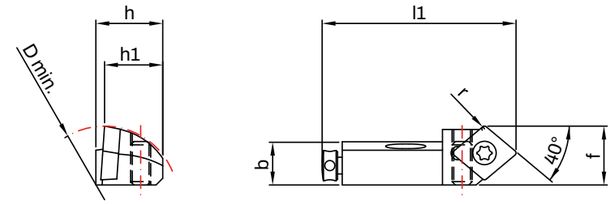

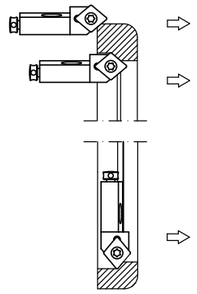

IL DISEGNO MOSTRA UTENSILI DESTRI

CARTUCCE CERIT MINI CON INSERTO POSITIVO UFM4918..

ORDINAZIONE		DIMENSIONI							DOTAZIONI STANDARD						INSERTO
CODICE	STOCK	D	h1	h	b	l1	f(1)	r	VITE FISSAGGIO INSERTO	VITE FISSAGGIO SUPPORTO	SUPPORTO	VITE REG. POSTERIORE	GRANO REG. LATERALE	VITE FISSAGGIO CARTUCCIA	
UFM4918R	○	22	8,7	10	6,2	29	8,7	0,4	M02506V (TX7)	-	-	VAR17698	M3x5G	M4x12VBR	CC.. 0602..
UFM4918L	○														

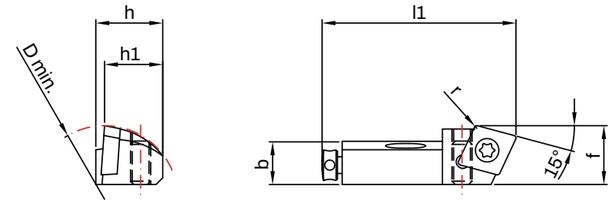

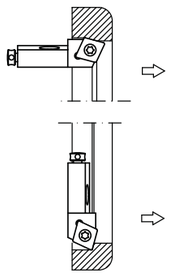

IL DISEGNO MOSTRA UTENSILI DESTRI

CARTUCCE CERIT MINI CON INSERTO POSITIVO UFM5479..

ORDINAZIONE		DIMENSIONI							DOTAZIONI STANDARD						INSERTO
CODICE	STOCK	D	h1	h	b	l1	f(1)	r	VITE FISSAGGIO INSERTO	VITE FISSAGGIO SUPPORTO	SUPPORTO	VITE REG. POSTERIORE	GRANO REG. LATERALE	VITE FISSAGGIO CARTUCCIA	
UFM5479R	○	22	8,7	10	6,2	29	8,7	0,4	M02506V (TX7)	-	-	VAR17698	M3x5G	M4x12VBR	CC.. 0602..
UFM5479L	○														

Note

● Disponibile | ○ Disponibilità limitata
(1) Su inserto campione raggio "r"

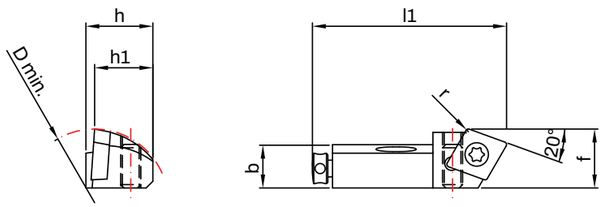

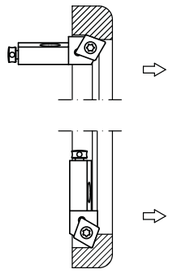

IL DISEGNO MOSTRA UTENSILI DESTRI

CARTUCCE CERIT MINI CON INSERTO POSITIVO UFM7996..

ORDINAZIONE		DIMENSIONI							DOTAZIONI STANDARD						INSERTO
CODICE	STOCK	D	h1	h	b	l1	f(1)	r	VITE FISSAGGIO INSERTO	VITE FISSAGGIO SUPPORTO	SUPPORTO	VITE REG. POSTERIORE	GRANO REG. LATERALE	VITE FISSAGGIO CARTUCCIA	
UFM7996R	○	22	8,7	10	6,2	29	8,7	0,4	M02506V (TX7)	-	-	VAR17698	M3x5G	M4x12VBR	CC.. 0602..
UFM7996L	○														

Note

● Disponibile | ○ Disponibilità limitata
(1) Su inserto campione raggio “r”

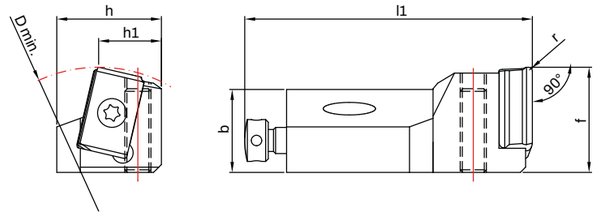

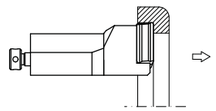

IL DISEGNO MOSTRA UTENSILI DESTRI

CARTUCCE CERIT CON INSERTO TANGENZIALE SLFN..

ORDINAZIONE		DIMENSIONI							DOTAZIONI STANDARD				INSERTO
CODICE	STOCK	D	h1	h	b	l1	f(1)	r	VITE FISSAGGIO INSERTO	VITE REG. POSTERIORE	GRANO REG. LATERALE	VITE FISSAGGIO CARTUCCIA	
SLFNR 12CA-16	●	50	12	20	16	55	20	0,8	M0412V (TX15)	VAR17705	M5x15G	M6X25VBR	LNHU1606.. -TE “L”
SLFNL 12CA-16	●												LNHU1606.. -TE “R”
SLFNR 16CA-16	●	55	16	21	20	63	25	0,8	M0412V (TX15)	VAR17705	M5x15G	M6X30VBR	LNHU1606.. -TE “L”
SLFNL 16CA-16	●												LNHU1606.. -TE “R”

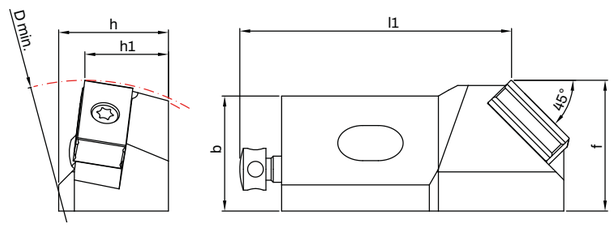

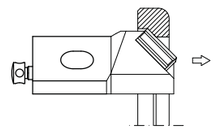

IL DISEGNO MOSTRA UTENSILI DESTRI

CARTUCCE CERIT CON INSERTO TANGENZIALE SLSN..

ORDINAZIONE		DIMENSIONI							DOTAZIONI STANDARD				INSERTO
CODICE	STOCK	D	h1	h	b	l1	f(1)	r	VITE FISSAGGIO INSERTO	VITE REG. POSTERIORE	GRANO REG. LATERALE	VITE FISSAGGIO CARTUCCIA	
SLSNR 16CA-16	●	55	16	21	20	63	25	0,8	M0412V (TX15)	VAR17705	M5x15G	M6X30VBR	LNHU1606..
SLSNL 16CA-16	●												

Note

● Disponibile | ○ Disponibilità limitata
(1) Su inserto campione raggio “r”

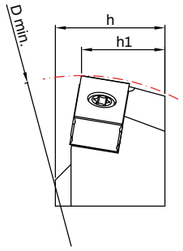

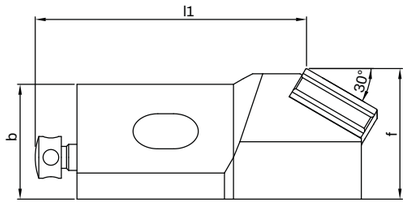

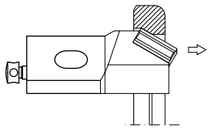

IL DISEGNO MOSTRA UTENSILI DESTRI

CARTUCCE CERIT CON INSERTO TANGENZIALE SLTN..

ORDINAZIONE		DIMENSIONI							DOTAZIONI STANDARD				INSERTO
CODICE	STOCK	D	h1	h	b	l1	f(1)	r	VITE FISSAGGIO INSERTO	VITE REG. POSTERIORE	GRANO REG. LATERALE	VITE FISSAGGIO CARTUCCIA	
NEW SLTNR 16CA-16 SLTNL 16CA-16	● ●	55	16	21	20	63	25	0,8	M0412V (TX15)	VAR17705	M5x15G	M6X30VBR	LNHU1606..

Note

● Disponibile | ○ Disponibilità limitata
(1) Su inserto campione raggio "r"

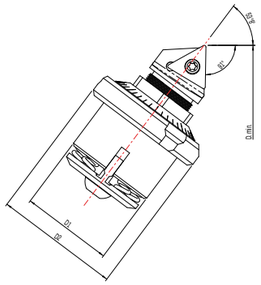

IL DISEGNO MOSTRA UTENSILI DESTRI

UNITÀ MICROREGISTRABILI CON FISSAGGIO BASE A TRE VITI MONTAGGIO 53°08'

ORDINAZIONE		DIMENSIONI				DOTAZIONI STANDARD		INSERTI
CODICE	STOCK	D MINIMO FORO	REGOLAZIONE MASSIMA RADIALE	D1	D2	CARTUCCIA	VITE INSERTO	
1MSTR 1MSTL	● ●	25	1,3	16	19	1CTB06R 1CTB06L	M02045V (TX6)	TC.. 06T1..
1MSCR 1MSCL	● ●	25	1,3	16	19	1CCC06R 1CCC06L	M02506V (TX7)	CC.. 0602..
2MSTR 2MSTL	● ●	33,1	1,6	20	25	2CTC09R 2CTC09L	M02205V (TX7)	TC.. 0902..
2MSCR 2MSCL	● ●	33,1	1,6	20	25	2CCC06R 2CCC06L	M02506V (TX7)	CC.. 0602..
3MSTR 3MSTL	● ●	42,6	3,3	22	30	3CTC11R 3CTC11L	M02506V (TX7)	TC.. 1102..
4MSTR 4MSTL	● ●	60	4,8	32	46	4CTC16R 4CTC16L	M03509V (TX15)	TC.. 16T3..

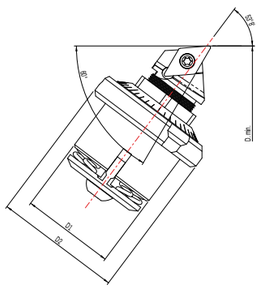

IL DISEGNO MOSTRA UTENSILI DESTRI

UNITÀ MICROREGISTRABILI CON FISSAGGIO BASE A TRE VITI MONTAGGIO 53°08'

ORDINAZIONE		DIMENSIONI				DOTAZIONI STANDARD		INSERTO
CODICE	STOCK	D MINIMO FORO	REGOLAZIONE MASSIMA RADIALE	D1	D2	CARTUCCIA	VITE INSERTO	
3MSDR 3MSDL	● ●	42,6	3,3	22,0	30,0	3CDC07R 3CDC07L	M02506V (TX7)	DC..0702..

Note

● Disponibile | ○ Disponibilità limitata

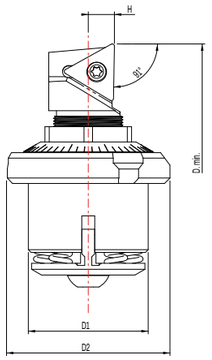

IL DISEGNO MOSTRA UTENSILI DESTRI

UNITÀ MICROREGISTRABILI CON FISSAGGIO BASE A TRE VITI MONTAGGIO 90º

ORDINAZIONE		DIMENSIONI					DOTAZIONI STANDARD		INSERTI
CODICE	STOCK	D MINIMO FORO	REGOLAZIONE MASSIMA RADIALE	D1	D2	H	CARTUCCIA	VITE INSERTO	
2MSTR 90° 2MSTL 90°	○ ○	20	2,5	20	25	4	2CTC09R90° 2CTC09L90°	M02205V (TX7)	TC.. 0902..
3MSTR 90° 3MSTL 90°	● ○	22	4,5	22	30	4,8	3CTC11R90° 3CTC11L90°	M02506V (TX7)	TC.. 1102..
NEW 4MSCR 90° 4MSCL 90°	● ●	32	5	32	46	20	4CCC09R90° 4CCC09L90°	M03509V (TX15)	CC.. 09T3..

Note

● Disponibile | ○ Disponibilità limitata

Via dell'Olmo, 41
36014 Santorso, VI

Tel : +39 0445 540093

cerit@cerit.it
www.cerit.it